Taste / Key / Touches / Toets	Funktion / Function / Fonctions / Functie			
F0	Spitzenlicht	Headlight	Eclairage avant	Licht voor aan/uit
F1	Motorsound	Sound on / off	Bruit moteur	Motorgeluid
F2	Hupe kurz	Horn short	Klaxon, court	Hoorn kort
F3	Hupe lang	Horn long	Klaxon, longue	Hoorn lang
F4	Kuppeln vorne	Coupling front	Attelage avant	Koppelen voorzijde
F5	Kuppeln hinten	Coupling rear	Attelage arriere	Koppelen achterzijde
F6	Benzinpumpe	Fuel pump	Pompe à carburant	Brandstofpomp
F7	Handbremse anlegen / lösen	Handbrake apply / release	Frein à main Verouillage/Déverrouillage	Handrem aantrekken/lossen
F8	Rangiergang	Shunting mode	Vitesse de manœuvres	Rangeergang
F9	Notbremse	Emergency brake	Frein de secours	Noodrem
F10	Zugbremse anlegen / lösen	Train brake	Frein du train Verouillage/Déverrouillage	Treinrem aantrekken/lossen
F11	Schaffnerpfiff lang	Conductors signal long	Sifflet contrôleur 1	Geleiders signaal 1
F12	Parken (vorne + hinten -> rot)	Parking (front + rear -> red lighting)	Parking	Parkeren
F13	Doppelhupe	Double horn	Double klaxon	Dubbele hoorn
F14	Schaffnerpfiff kurz	Conductors signal short	Sifflet contrôleur 2	Geleiders signaal 2
F15	Funk 1	Radio talk 1	Radio 1	Radiogesprek 1
F16	Funk 2	Radio talk 2	Radio 2	Radiogesprek 2
F17	Rundumlicht	Warning light	Gyrophare	Zwaailicht
F18	Maschinenraumtür auf/zu	Machine room door	Machinerie porte ouverte/fermée	Deur machineruimte openen/sluiten
F19	Führerstandstür auf/zu	Cab Door Open / Close	Porte cabine ouverte/fermée	Deuren machinistenhuis open/dicht
F20	Führerstandsbeleuchtung	Cab light	Éclairage de la cabine du conducteur	Cabineverlichting
F21	Druckluft - kurz	Pressure air release - short	Air comprimé - court	Drukverlies - kortstondig
F22	Schienenstöße ein/aus	Rail Clanks on / off	Bruit des joints de rails	Railstoten aan/uit
F23	Kurvenquietschen ein/aus	Curve Squealing on / off	Bruit de grincement dans les courbes	Railknerpen in bochten aan/uit
F24	Notlicht (vorne + hinten -> weiß + rot)	Emergeny light (front+rear -> white + red lighting)	Lumière de secours (avant+arrière -> éclairage blanc + rouge)	Noodverlichting (voor + achter -> wit + rood licht)
F25	Zugbeleuchtung: Lok zieht	Train lights: Loco pulls	Éclairage du train: la locomotive tire	Treinverlichting: loc trekt
F26	Zugbeleuchtung: Lok schiebt	Train lights: Loco pushes	Éclairage des trains: la locomotive pousse	Treinverlichting: loc duwt
F27	Lautstärkeregelung	Volume control	Contrôle du volume	Volumeregeling
F28	Ton aus	Mute	Muet	Stil

Notizen:

PIKO Spielwaren GmbH • Lutherstraße 30 • 96515 Sonneberg • GERMANY

55902-90-7010_V10

BEDIENUNGSANLEITUNG
DIESELLOKOMOTIVE NS 2200
Instruction sheet for Diesel Locomotive NS 2200

Wichtige Informationen sind in der Verpackung und in der Anleitung enthalten.
Bitte bewahren Sie diese auf.

PluX22

 # 55902 Gleichstrom DC 0-12 V ⎓
 # 55903 Wechselstrom AC 0-16 V ~

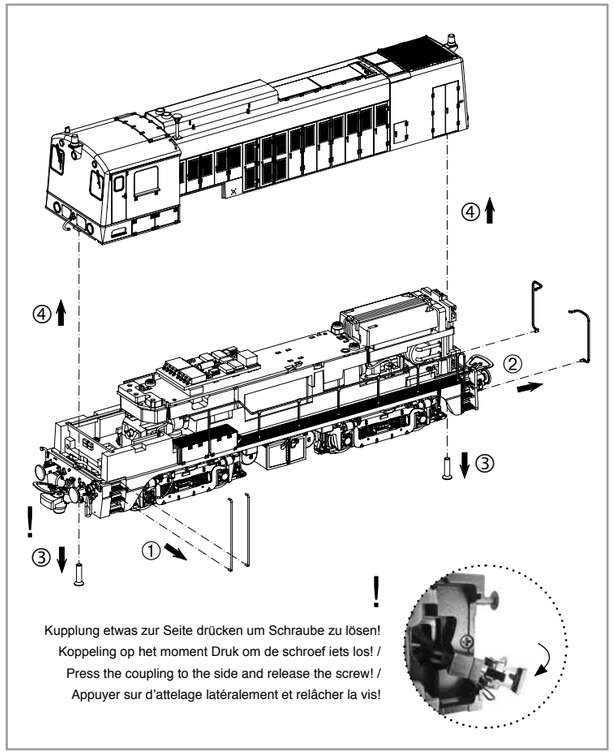

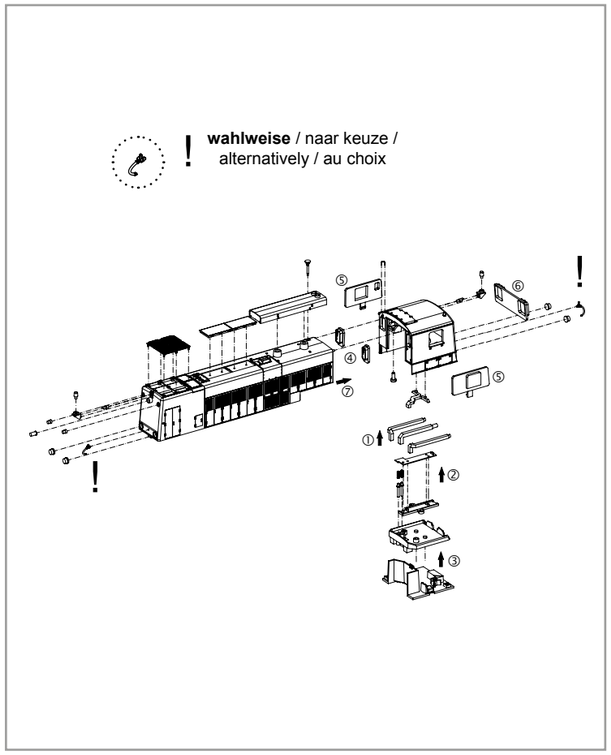

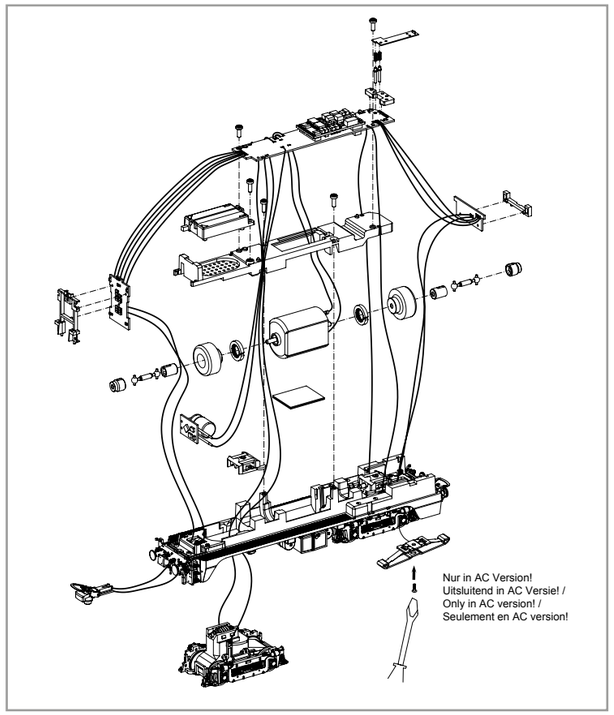

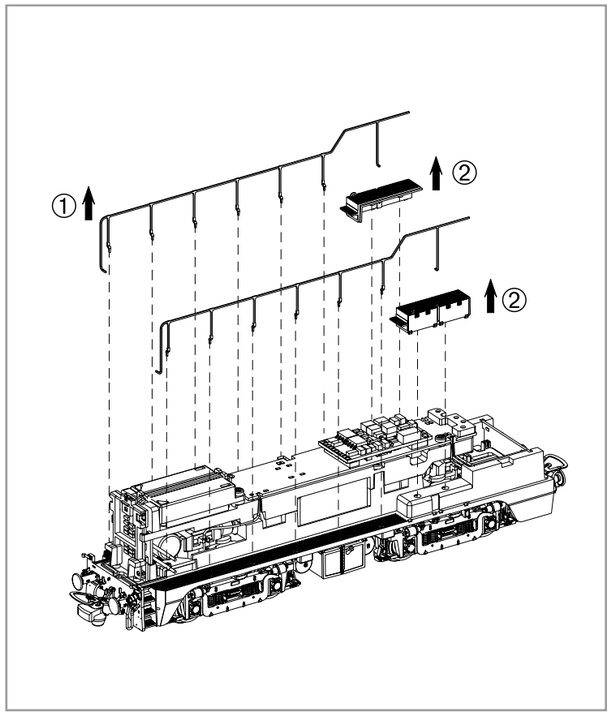

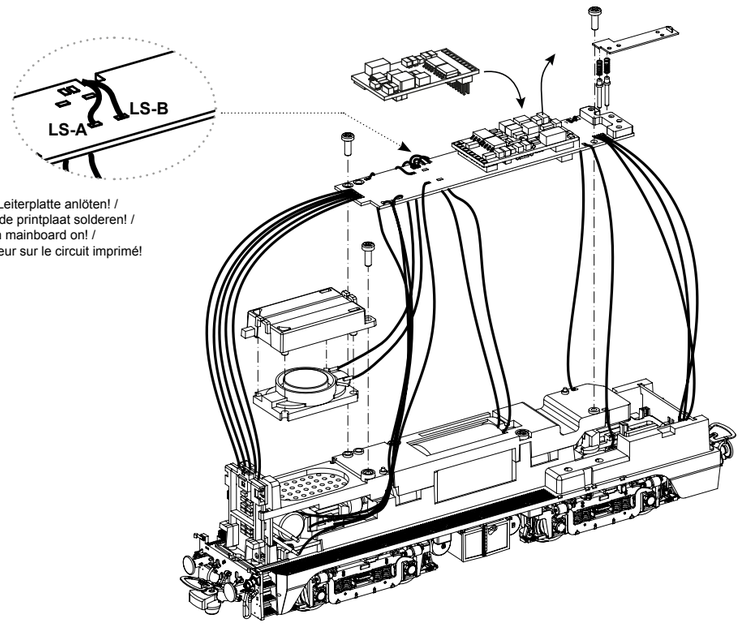

Kabel von Lautsprecher auf Leiterplatte anlöten! /
Kabel van de luidspreker op de printplaat solderen! /
Solder cables of speakers on mainboard on! /
Souder le câble du haut-parleur sur le circuit imprimé!

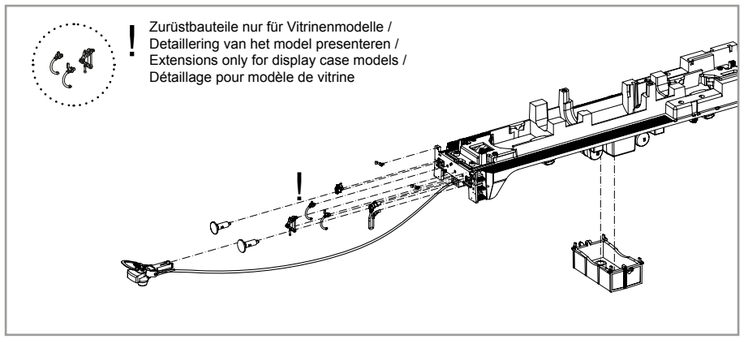

Zurüstbauteile nur für Vitrinenmodelle /
Detaillering van het model presenteren /
Extensions only for display case models /
Détaillage pour modèle de vitrine

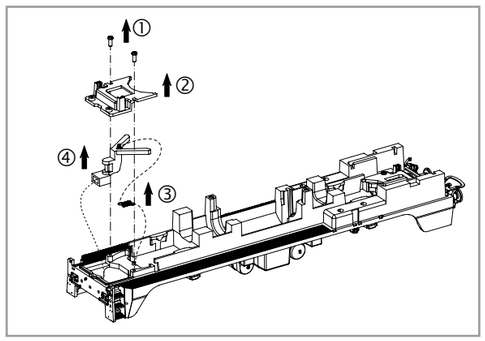

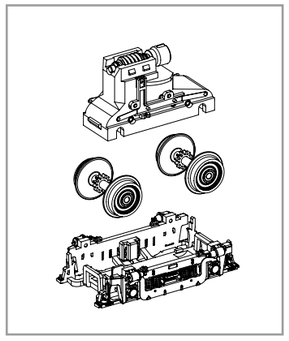

ERSATZTEILE DIESELLOKOMOTIVE NS 2200

Spare parts for Diesel Locomotive NS 2200

Bei Ersatzteilanforderung bitte immer die vollständige Ersatzteil-Nr. angeben • Please order the wanted spare part with the complete spare part item number.

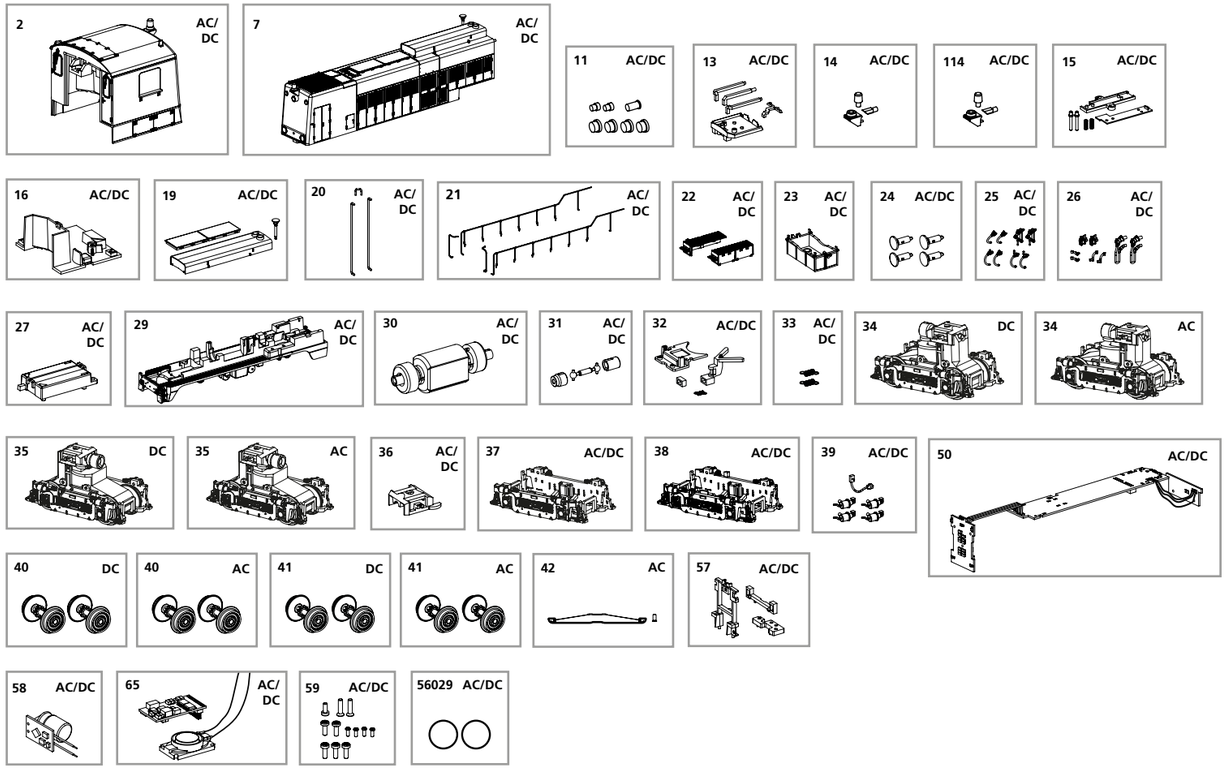

Bezeichnung / Description	ET-Nr. / spare part N°	15PG*
Führerhaus, komplett / Driver cab, complete	55902-02	13
Motorhaube, komplett / Engine cowling, complete	55902-07	13
Lichtleiter Lampen / Light bar-lamps	97769-11	7
Leuchtstäbe + Lichtmaske Führerhaus / Light bars + Cover-light Driver cab	97769-13	6
Rundumleuchte / Rotating light	97765-14	6
Rundumleuchte / Rotating light	97765-114	6
Leiterplatte Rundumleuchte / Pcb rotating light	52682-15	9
Führerstand / Driver pedestal	52680-16	6
Kleinteile Motorhaube / Small parts for engine cowling	55902-19	9
Handstange Tür + Dach / Handrail Door + Roof	97765-20	8
Handläufe (4-tlg.) / Handrails (set of 4 pcs.)	97765-21	12
Tritt rechts-links / Step right-left	97765-22	7
Tank / Tank	55902-23	7
Puffer / Buffer	52680-24	6
Zurüstteile / Small parts	97765-25	7
Anbauteile Rahmen, Stirnseite / Small parts for chassis, front side	55902-26	7
Abdeckung Lautsprecher / Cover for loud speaker	52680-27	6
Rahmen / Chassis	55902-29	12
Motor, komplett / Motor, complete	52680-30	13
Kardanwelle + Buchsen / Cardan billow + bushes	52680-31	7
Deichsel , Abdeckung , Feder / Shaft, Cover, Spring	52680-32	8
Feder f. Deichsel (2 Stck.) / Spring for shaft (2 pcs.)	59460-33	5
Getriebeklammer / Clamp	52680-36	6
Drehgestell mit Bremszylinder / Bogie w cylinder	52680-37	9
Drehgestell mit Bremszylinder und Drehgestellleitung / Bogie w cylinder and pipe-bogie	52680-38	9
Bremszylinder, Drehgestellleitung / Cylinder, Pipe-bogie	52680-39	6
Hauptplatine mit Beleuchtungsplatinen u. Kabel / Main board with lightboards and wires	55902-50	15
Lichtmasken / Light mask	52680-57	6
Speicher PCB / Buffer PCB	52680-58	15
Schraubenset (12-tlg.) / Set od screws (12 pcs.)	52680-59	7
PIKO SmartDecoder 4.1 Sound mfx / PIKO SmartDecoder 4.1 Sound mfx	55903-65	22

Bezeichnung / Description	ET-Nr. / spare part N°	PG*
ET aus unserem Standard-Programm / Spare parts standard range		
Haftreifen (10 Stck.) / Friction tyres (set of 10)	56029	
nur für DC-Version / only for DC version		
Getriebe komplett, vorne / Gearbox front complete	52680-34	12
Getriebe komplett, hinten / Gearbox rear complete	52680-35	12
Radsatz oh. Haftr. (2 St.) / Wheelset w/o tyres (2 pcs.)	52680-40	9
Radsatz m. Haftr. (2 St.) / Wheelset w tyres (2 pcs.)	52680-41	9
nur für AC-Version / only for AC version		
Getriebe komplett, vorne / Gearbox front complete	52681-34	12
Getriebe komplett, hinten / Gearbox rear complete	52681-35	12
Radsatz oh. Haftr. (2 St.) / Wheelset w/o tyres (2 pcs.)	52681-40	9
Radsatz m. Haftr. (2 St.) / Wheelset w tyres (2 pcs.)	52681-41	9
Schleifer m. Schraube / Slider w screw	59380-42	10

*Preisgruppe *price category