| Taste / Key / Touches / Toets | Funktion / Function / Fonctions / Functie | | | |
|---|---|---|---|---|
| F0 | Licht vorn ein/aus | Directional lighting on / off | Eclairage avant allumé/éteint | Licht voor aan/uit |
| F1 | Motorsound | Sound on / off | Bruit moteur | Motorgeluid |
| F2 | Horn (DB Pfeife) | Horn | Trompe | Typhoon |
| F3 | Anfahrlampe, fahrtrichtungsabhängig | Starting lamp, direction-dependent | Lampe de démarrage, dépendante de la direction | Start-controlelicht, rijrichtingsafhankelijk |
| F4 | Führerstandsbeleuchtung FS1/2 | Driver Cab light FS 1/2 | Eclairage cabine FS 1/2 | Verlichting machinistenhuis cab. 1/2 |
| F5 | Lokführergruß | Engine driver greeting | Message d‘accueil du moteur | Groet machinist |
| F6 | Maschinenraumbeleuchtung | Machine room lighting | Éclairage de la salle des machines | Verlichting machineruimte |
| F7 | Rangiergang | Shunting mode | Vitesse de manœuvres | Rangeergang |
| F8 | Handbremse anlegen/lösen | Hand brake release / set brake | Frein à main Verouillage/Déverrouillage | Handrem aantrekken/lossen |
| F9 | Kompressor | Compressor | Compresseur | Compressor |
| F10 | Führerstandstüre auf/zu | Driver Cab Door open / close | Porte cabine ouverte/fermée | Deuren machinistenhuis open/dicht |
| F11 | Horn | Horn | Trompe | Typhoon |
| F12 | Pantograph manuell | Pantograph | Pantographe manuel | Pantograaf handmatig |
| F13 | Entwässern | Drainage | Drainage | Drainage |
| F14 | Druckluft ablassen | Compressed air valve | Evacuation de l’air comprimé | Druklucht afblazen |
| F15 | Kuppeln ab-/-ankuppeln | Coupling / Uncoupling | Atteler/Dételer | Koppeling aan-/loskoppelen |
| F16 | Druckluftbremse | Compressed air brake | Frein à air comprimé | Luchtrem |
| F17 | Hilfsluftkompressor | Auxiliary air compressor | Compresseur d‘air auxiliaire | Hulpcompressor |
| F18 | Schaffnerpfiff | Conductors signal | Sifflet chef de train | Conducteursfluit |
| F19 | EBULA Signalton | EBULA signal | EBULA Trompe | EBULA signaal |
| F20 | elektrische Zugheizung | electric train heating | Chauffage de train | Elektrische treinverwarming |
| F21 | Funk | Talk | Radio | Radiogesprek |
| F22 | Sanden | Sanding | Sablière | Zand strooien |
| F23 | Kurvenquietschen ein/aus | Curve squeal sound on/off | Bruit de grincement dans les courbes | Railknerpen in bochten aan/uit |
| F24 | Schienenstöße ein/aus | Rail clank sound on/off | Bruit des joints de rails | Railstoten aan/uit |
| F25 | Zugbeleuchtung: Lok schiebt | Train lighting: the loco pushes | Éclairage des trains: la locomotive pousse | Treinverlichting: loc duwt |
| F26 | Zugbeleuchtung: Lok zieht | Train lighting: the loco pulls | Éclairage du train: la locomotive tire | Treinverlichting: loc trekt |
| F27 | Lautstärkeregelung | Volume control | Réglage du volume | Volumeregeling |
| F28 | Soundfader (Tunnelmodus) | Sound fader (tunnel mode) | Baisse du son (mode tunnel) | Sound fader (tunnel modus) |

**Hinweis:**

Einige PIKO Modelle können mit einem Pufferkondensator auf der Lokplatine ausgerüstet werden. Die Kapazität des Kondensators richtet sich nach den jeweiligen Vorgaben des verwendeten Decoders. Wenden Sie sich deshalb bitte bei Anfragen zu möglichen Pufferkondensatoren an den jeweiligen Decoder-hersteller.

Some PIKO models are equipped with a buffer condenser on the circuit board. The capacity of the condenser depends on the respective requirements of the applied decoder. For requests about suitable buffer condensers please contact the respective decoder manufacturer.

Certains modèles PIKO peuvent être équipés d’un condensateur de protection sur la platine de la locomotive. La capacité du condensateur varie alors selon les préconisations du fabriquant du décodeur utilisé.
En cas de questions concernant ce condensateur de protection veuillez- vous adresser au fabriquant du décodeur utilisé.

Sommige modellen van PIKO kunnen worden uitgerust met een buffercondensator op de hoofdprintplaat van de loc. De capaciteit van de condensator is afhankelijk van de specificaties van de gebruikte decoder.
U dient zich daarom tot de fabrikant van de decoder te wenden met betrekking tot de mogelijke buffercondensatoren.

PIKO Spielwaren GmbH • Lutherstraße 30 • 96515 Sonneberg • GERMANY

51308-90-7010

# BEDIENUNGSANLEITUNG
# ELEKTROLOKOMOTIVE BR 151

## Instruction sheet for Electric Locomotive BR 151

**Wichtige Informationen sind in der Verpackung und in der Anleitung enthalten.**
**Bitte bewahren Sie diese auf.**

| | PluX22 |
|---|---|
| **# 51308 Gleichstrom DC** | **0-12 V ⎓** |
| **# 51309 Wechselstrom AC** | **0-16 V ∼** |

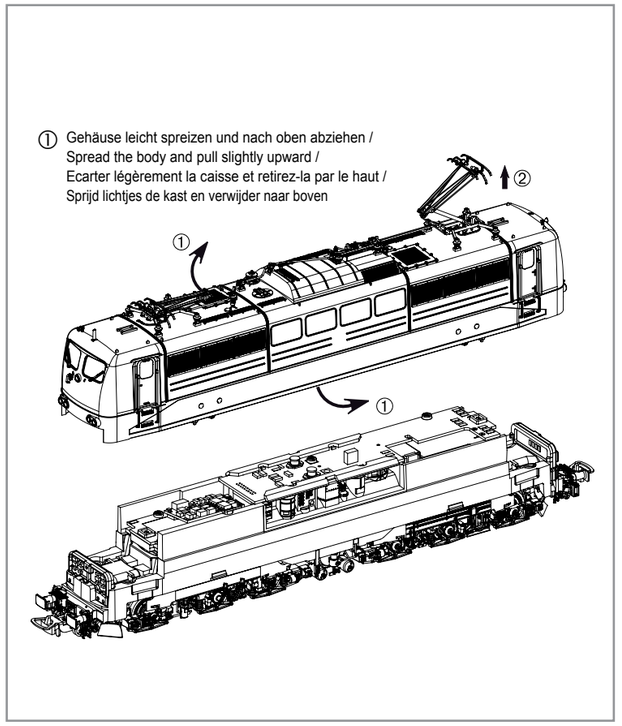


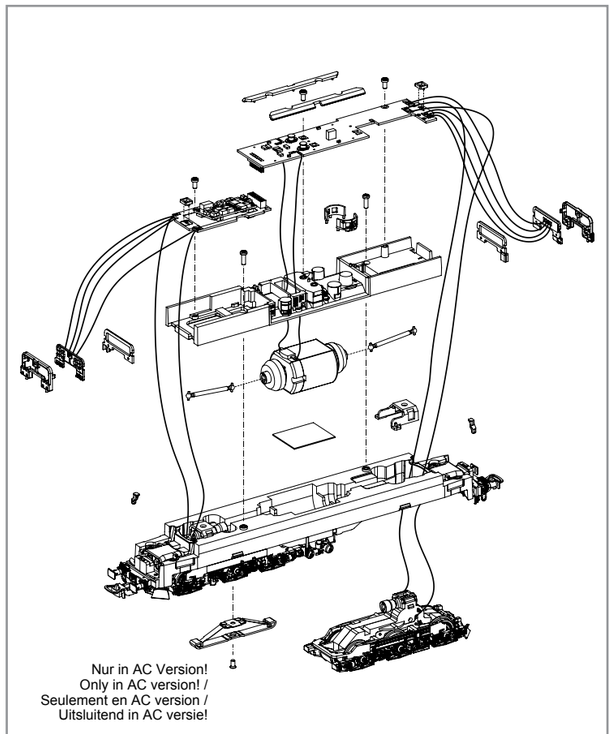


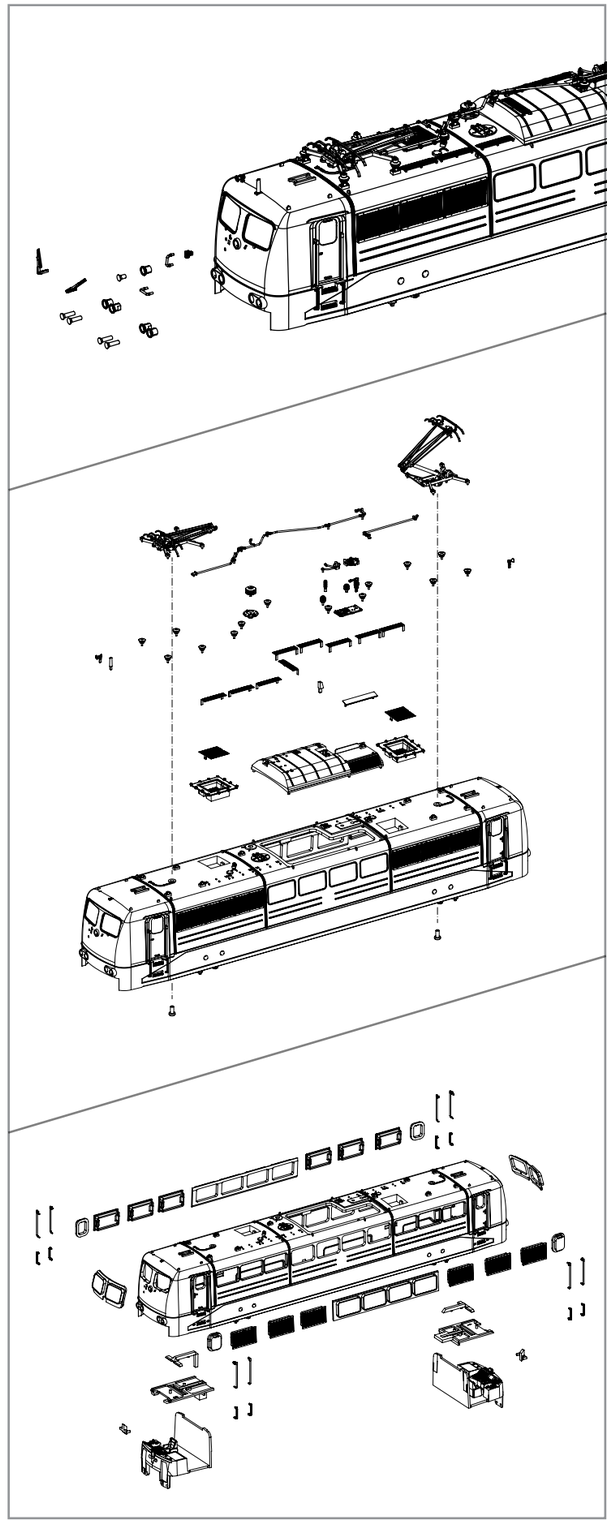

## Soundeinbau:
Installing Sound /
Installation du sonore /
Inbouw sound

Kabel von Lautsprecher auf Leiterplatte anlöten! /
Solder cables of speakers on mainboard on! /
Souder les câbles du haut parleur au circuit imprimé /
Kabel van de luidspreker op de printplaat solderen!

56423 PIKO SmartDecoder 4.1 Sound
56423 PIKO SmartDecoder 4.1 Sound
56423 PIKO SmartDécodeur 4.1 Sound
56423 PIKO SmartDecoder 4.1 Sound

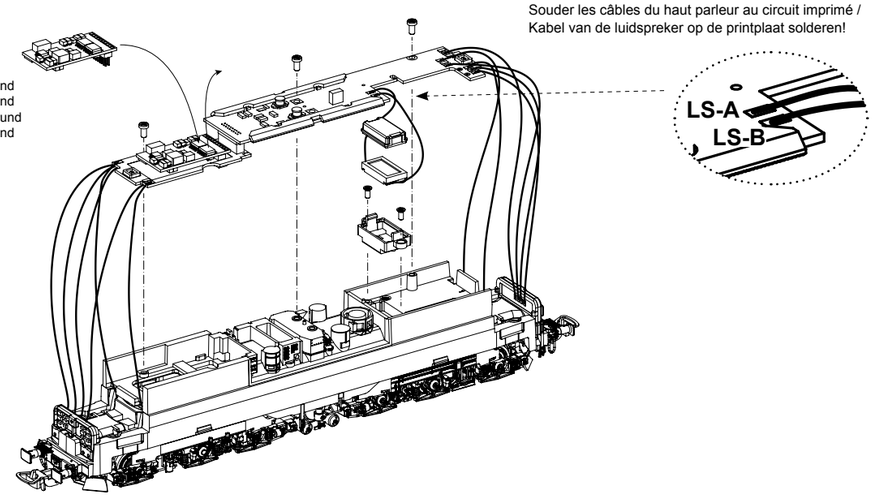


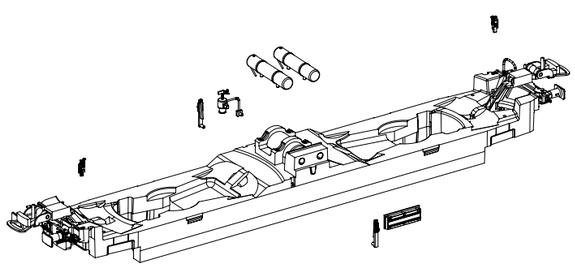

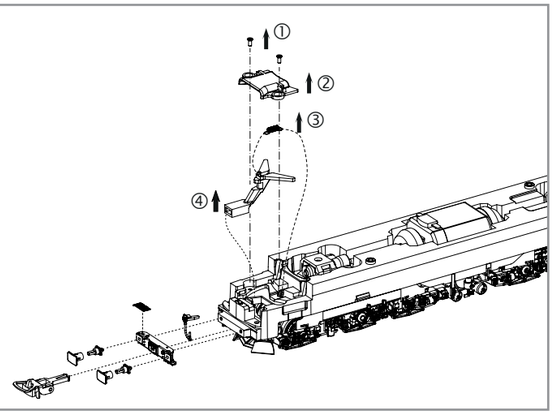


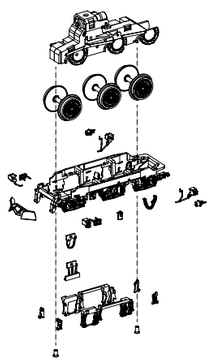

! Zurüstbauteile nur für Vitrinenmodelle /
Detaillering van het model presenteren /
Extensions only for display case models /
Détaillage pour modèle de vitrine

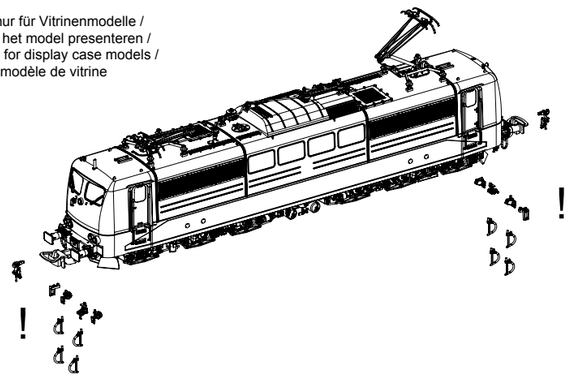

# ERSATZTEILE ELEKTROLOKOMOTIVE BR 151

## Spare parts for Electric Locomotive BR 151

**Bei Ersatzteilanforderung bitte immer die vollständige Ersatzteil-Nr. angeben • Please order the wanted spare part with the complete spare part item number.**

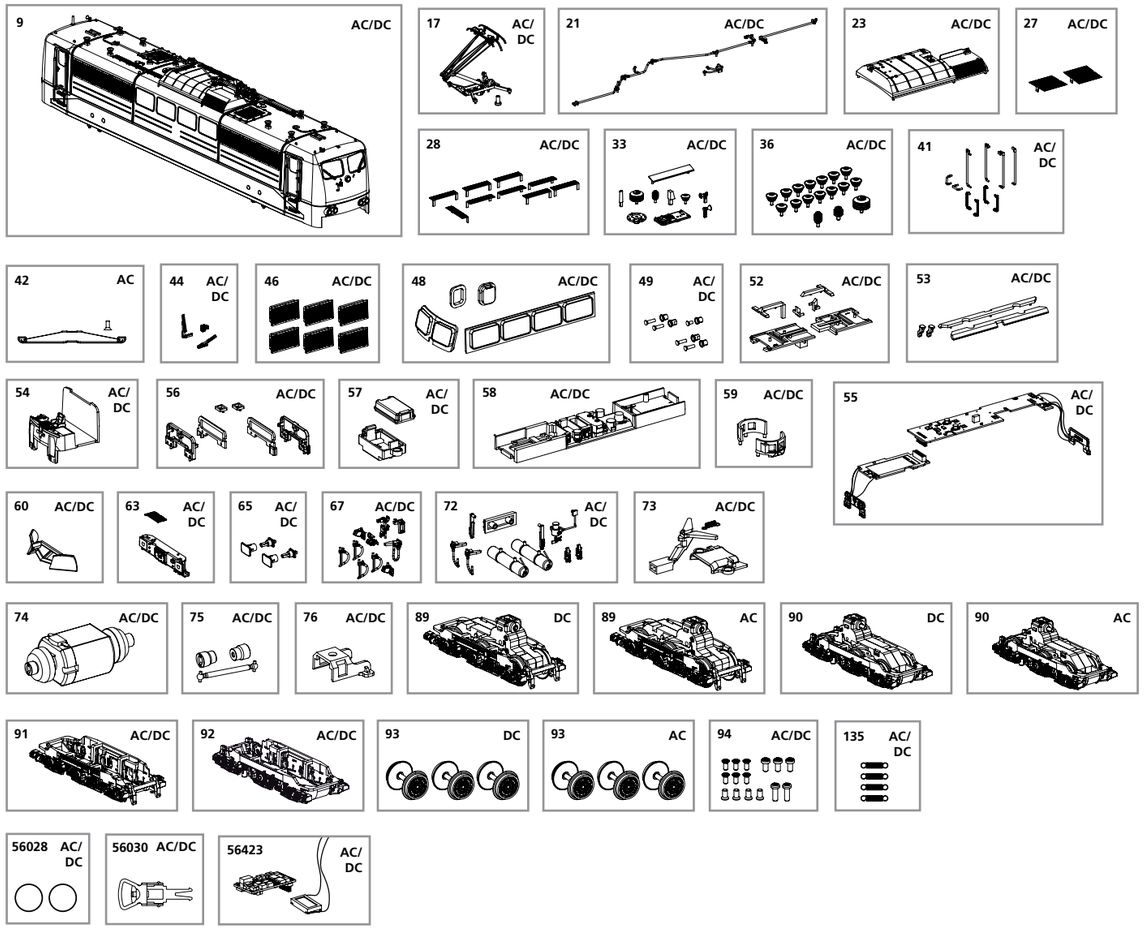


| Bezeichnung / Description | ET-Nr. / spare part N° | PG* |
|---|---|---|
| Gehäuse komplett (ohne Stromabnehmer) / Body compete (w/o Panto) | 51306-09 | 18 |
| Stromabnehmer / Pantograph | 51306-17 | 12 |
| Dachleitungen / Roof cables | 51306-21 | 8 |
| Mitteldach / Middle roof | 51306-23 | 7 |
| Dachlüftergitter (2 Stck.) / Roof fan grid (2 pcs.) | 51302-27 | 8 |
| Dachlaufrost (9 Stck.) / Roof walk grid (9 pcs.) | 51306-28 | 10 |
| Hauptschalter, Antenne / Main switch, Antenna | 51306-33 | 9 |
| Isolatoren/ Insulators | 51302-36 | 9 |
| Handläufe / Handrails | 51306-41 | 9 |
| Scheibenwischer, Steckdose / Wiper, Plug | 51306-44 | 7 |
| Lüfter (6 Stck.) / Fan (6 pcs.) | 51306-46 | 7 |
| Fenster (4-tlg.) / Window (4 pcs.) | 51306-48 | 8 |
| Lampenringe mit Leuchtenhülsen / Lamp ring w lens | 51300-49 | 7 |
| Leuchtstäbe mit Abdeckungen / Light bars w covers | 51302-52 | 8 |
| Lichtleiter Anfahrlicht Maschinenraum / Light bar start driving light engine room | 51300-53 | 7 |
| Führerstand / Driver cab | 51300-54 | 7 |
| Hauptplatine mit Beleuchtungsplatinen und Kabel / Main board with Light-boards and wires | 51300-55 | 15 |
| Abdeckungen Leiterplatten / Covers PCB's | 51300-56 | 7 |
| Gehäuse Lautsprecher + Abdeckung / Box for Loud Speaker + Cover | 51300-57 | 6 |
| Motorhalter / Motor cover | 51300-58 | 10 |
| Innenraum / Seats | 51300-59 | 7 |
| Schienenräumer / Cow catcher | 51300-60 | 7 |
| Pufferbohle / Buffer base | 51306-63 | 8 |
| Puffer mit Pufferhülse / Buffer w buffer socket | 51840-65 | 6 |
| Stromkupplung, Bremsschlauch, Kuppelhaken / Voltage coupler, Brake pipe, Coupler hook | 51306-67 | 6 |
| Behälter, Batteriedeckel, Wendezugstecker / Box, Battery box cover, Train turning plug | 51306-72 | 9 |
| Deichsel, Abdeckung, Feder / Drawbar, Cover, Spring | 51300-73 | 8 |
| Motor, komplett / Motor, complet | 51300-74 | 15 |
| Kardanwelle + Buchsen / Ball shaft + bushes | 51300-75 | 7 |
| Klammer / Clip | 51300-76 | 6 |

| Bezeichnung / Description | ET-Nr. / spare part N° | PG* |
|---|---|---|
| Drehgestell 1 / Bogie 1 | 51306-91 | 10 |
| Drehgestell 2 / Bogie 2 | 51306-92 | 10 |
| Schraubenset (15-tlg.) / Screws (set of 15) | 51300-94 | 7 |
| Feder (4 Stck.) / Spring (set of 4) | 59520-135 | 6 |
| | | |
| **ET aus unserem Standard-Programm / Spare parts standard range** | | |
| Haftreifen (10 Stck.) / Friction tyres (set of 10) | 56028 | |
| Kupplung, vollst. (2 Stck.) / Coupling, complete (set of 2) | 56030 | |
| PIKO SmartDecoder 4.1 Sound / PIKO SmartDecoder 4.1 Sound | 56423 | |
| | | |
| **nur für DC-Version / only for DC version** | | |
| Getriebe 1, komplett / Gearbox 1, complete | 51306-89 | 14 |
| Getriebe 2, komplett / Gearbox 2, complete | 51306-90 | 14 |
| Radsatz-Set (3 Stck.) / Wheelset (3 pcs.) | 51306-93 | 11 |
| | | |
| **nur für AC-Version / only for AC version** | | |
| Schleifer mit Schraube / Slider with screw | 59380-42 | 10 |
| Getriebe 1, komplett / Gearbox 1, complete | 51307-89 | 14 |
| Getriebe 2, komplett / Gearbox 2, complete | 51307-90 | 14 |
| Radsatz-Set (3 Stck.) / Wheelset (3 pcs.) | 51307-93 | 11 |
| | | |

*Preisgruppe *price category