KLAPPBRÜCKE MIT ANTRIEB

BASCULE BRIDGE WITH DRIVE
PONT BASCULANT AVEC ENTRAÎNEMENT
BASCULEBRUG MET AANDRIJVING

FALLER®

Art. Nr. 120506

Inhalt	Spritzlinge	1	1 x	4	1 x	8	1 x	11	1 x	13 C	1 x
Contents	Sprues	2	1 x	6	1 x	9	1 x	13 A	1 x		
Contenu	Moulages										
Inhoud	Gietstukken	3	2 x	7	1 x	10	1 x	13 B	2 x		

Sa. Nr. 120 506 1

D Machen Sie sich bitte vor Beginn des Bastelns mit dem Bausatzinhalt und der Anleitung vertraut und prüfen Sie die Vollständigkeit. Im Reklamationsfall gilt die gesetzliche Gewährleistungspflicht. Sollte ein Teil fehlen, übersenden Sie bitte den Teilewunsch und den Kaufbeleg an: Gebr. FALLER GmbH, Kundendienst, Kreuzstraße 9, D-78148 Gütenbach, kundendienst@faller.de. Sollten Sie einmal weitere Ersatzteile benötigen, senden wir Ihnen den benötigten Spritzling, bei Verfügbarkeit, gerne kostenpflichtig zu. Bitte beachten Sie, dass produktionsbedingt Einzelteile übrig bleiben können.

GB Before building your model, please familiarize yourself with the contents of the kit and the instructions for use, also checking whether the set of parts is complete. In case of any complaint, the legal guarantee obligation shall apply. Should a part be missing, please send the designation of the part required and the receipt documenting your purchase to: Gebr. FALLER GmbH, Kundendienst, Kreuzstraße 9, D-78148 Gütenbach, kundendienst@faller.de. Should you require further spare parts one day, we shall be pleased to send you, with costs, the required sprue, if it is available. Please note that, on grounds of the production process, some single injection molded parts may be superfluous.

F Avant de commencer votre modèle, veuillez vous familiariser avec le contenu du kit et la notice d'emploi, et contrôlez que le lot de pièces est complet. En cas de réclamation, il s'appliquera l'obligation de garantie légale. Au cas où une pièce manquerait, veuillez envoyer la désignation de la pièce souhaitée et le bon d'achat à: Gebr. FALLER GmbH, Kundendienst, Kreuzstraße 9, D-78148 Gütenbach, kundendienst@faller.de. Au cas où vous auriez besoin un jour d'autres pièces détachées, nous vous enverrons volontiers la grappe requise, si elle est disponible, contre paiement. Veuillez noter que, pour des raisons de production, il se peut que des pièces détachées soient superflues.

NL Maak uzelf vóór het bouwen vertrouwd met de inhoud van het bouwpakket en met de handleiding en controleer de volledigheid. In geval van reclamatie geldt de wettelijke garantieverplichting. Mocht er een onderdeel ontbreken, stuurhet verzoek om het gewenste onderdeel en het aankoopbewijs dan naar: Gebr. FALLER GmbH, klantenservice, Kreuzstraße 9, D-78148 Gütenbach, kundendienst@faller.de. Als u ooit meer reserveonderdelen nodig hebt, sturen wij het benodigde gietstuk, indien beschikbaar, graag tegen betaling naar u op.
Let op: om productieredenen kunnen losse onderdelen overblijven.

Art. Nr. 170490 | 170492 | 170494
FALLER SUPER-EXPERT | EXPERT | LASERCUT

Art. Nr. 170688
SPEZIAL-SEITENSCHNEIDER

Art. Nr. 170687
FALLER-BASTELMESSER

Für die Montage benötigen Sie Plastik-Klebstoff und Sekundenkleber.

Wir empfehlen:

FALLER-Klebstoff EXPERT (Art. Nr. 170492)
FALLER-Sekundenkleber EXPERT RAPID (Art. Nr. 170500)
FALLER-Spezial-Seitenschneider (Art. Nr. 170688)
FALLER-Bastelmesser (Art. Nr. 170687)

For mounting you need plastic cement and instant modelling cement.

Our recommendation:

FALLER cement EXPERT (Art. No. 170492)
FALLER instant modelling cement EXPERT RAPID (Art. Nr. 170500)
FALLER special side cutter (Art. No. 170688)
FALLER modeller's knife (Art. No. 170687)

Pour le montage, utiliser de la colle plastique et de la coller rapide.

Nous vous recommandons les produits suivants:

Colle FALLER EXPERT (Art. Nr. 170492)
Colle rapide EXPERT RAPID (Art. Nr. 170500)
Pince coupante diagonale spéciale FALLER (Art. Nr. 170688)
Couteau de bricolage FALLER (Art. Nr. 170687)

Voor de montage heeft u plasticlijm en secondenlijm nodig.

Wij adviseren:

FALLER-plasticlijm EXPERT (Art. Nr. 170492)
FALLER-Secondenlijm EXPERT RAPID (Art. Nr. 170500)
FALLER-speciaal zijkniptang (Art. Nr. 170688)
FALLER-knutselmes (Art. Nr. 170687)

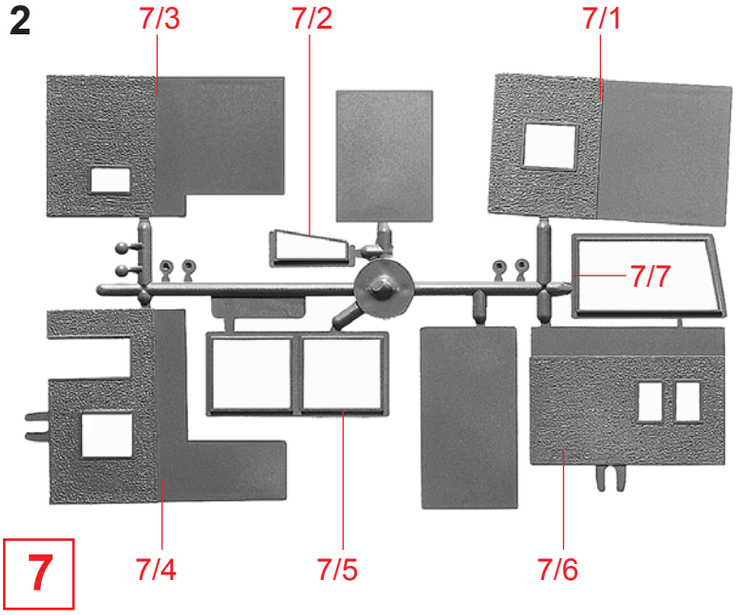

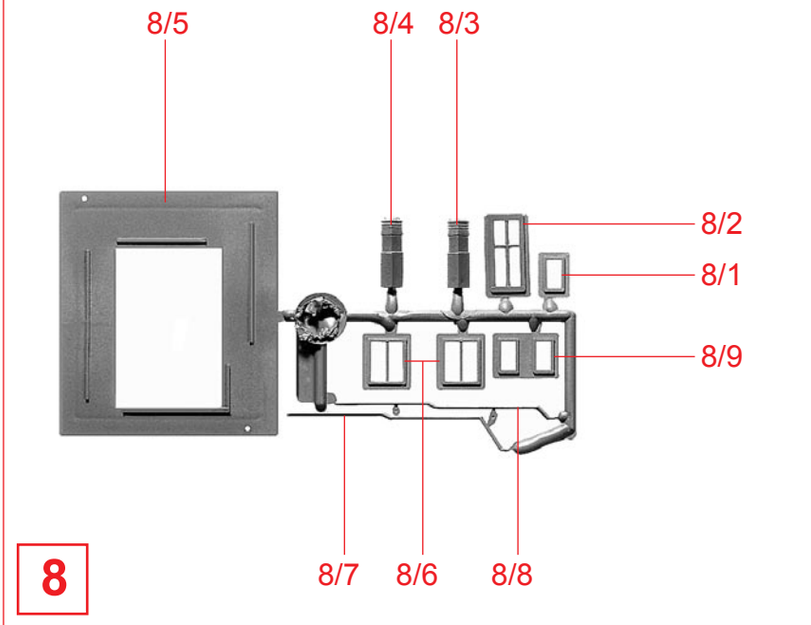

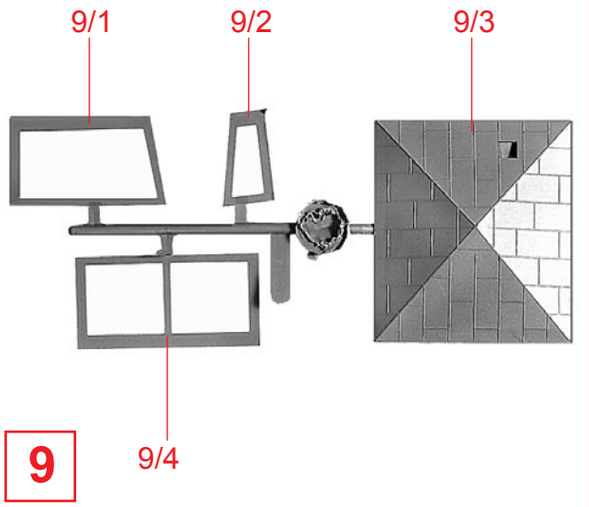

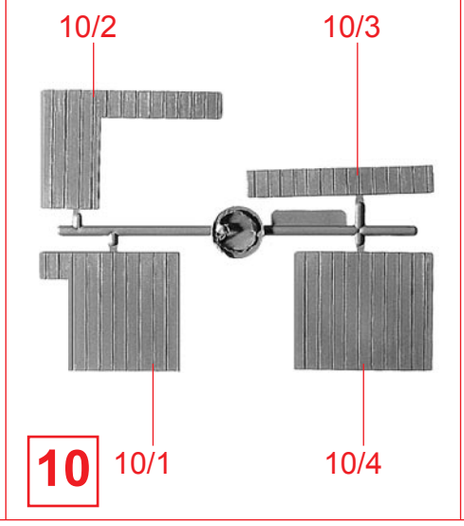

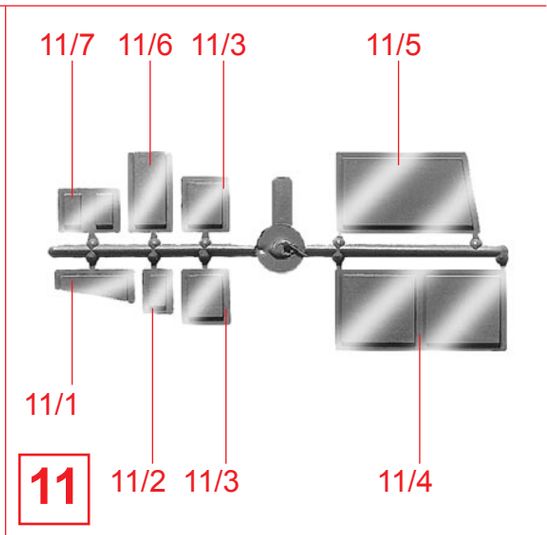

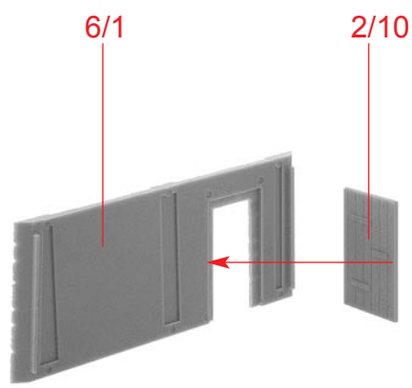

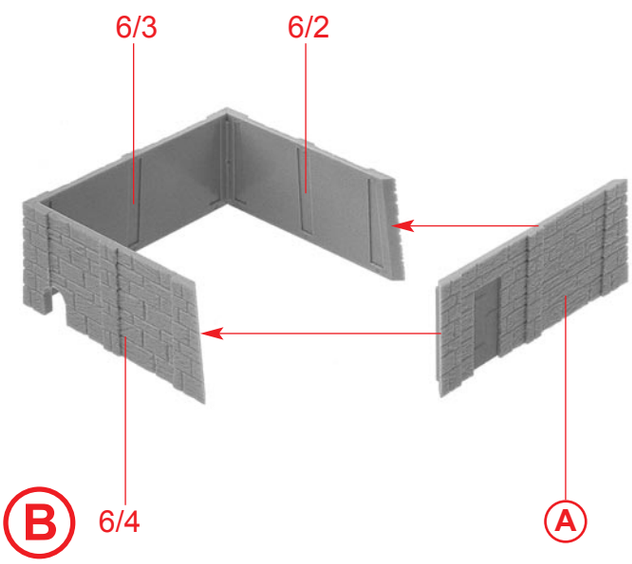

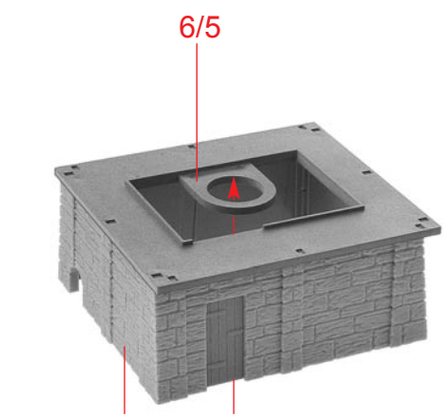

Art. Nr. 180667:
Beleuchtung, liegt nicht bei
Illumination, not included
Éclairage, non jointe
Verlichting, niet bijgevoegd

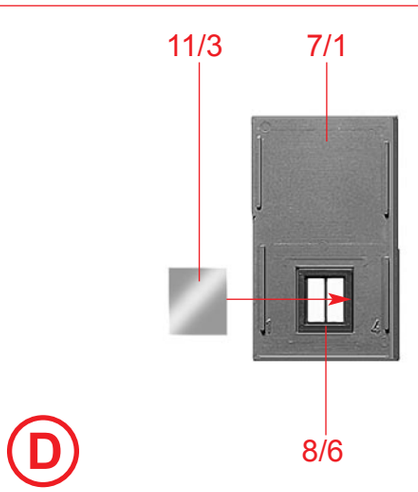

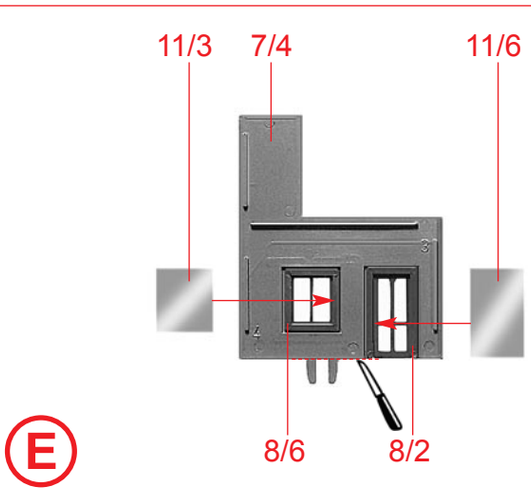

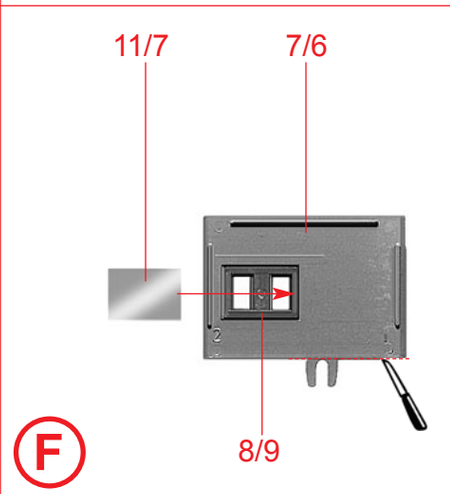

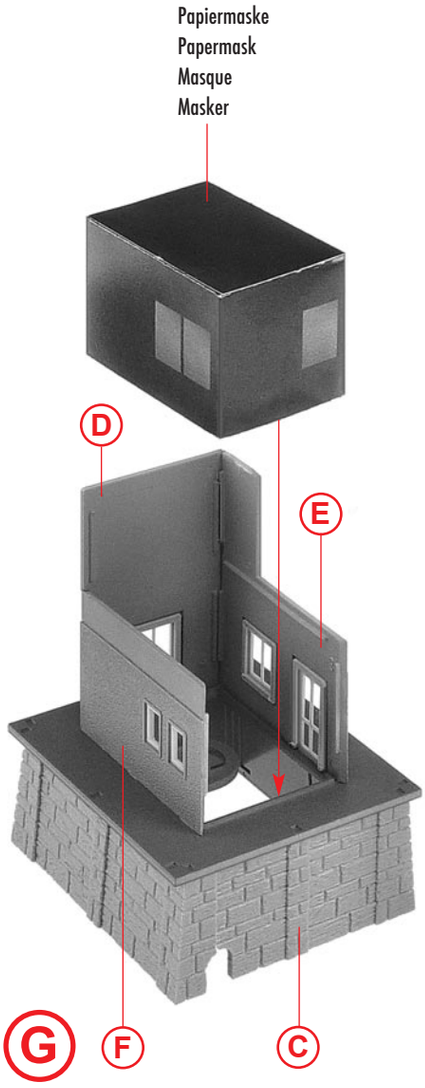
Papiermaske
Papermask
Masque
Masker
D
E
G
F
C

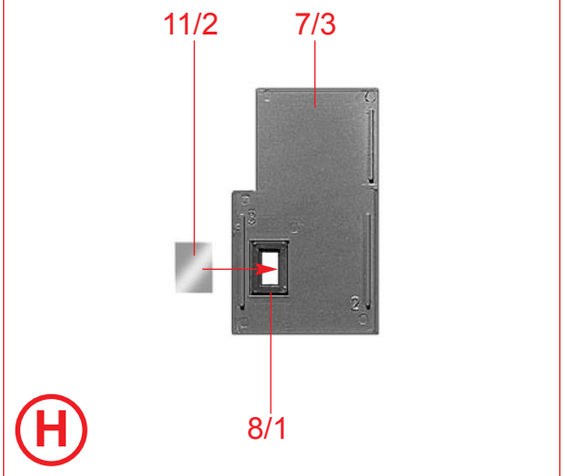
11/2
7/3
H
8/1

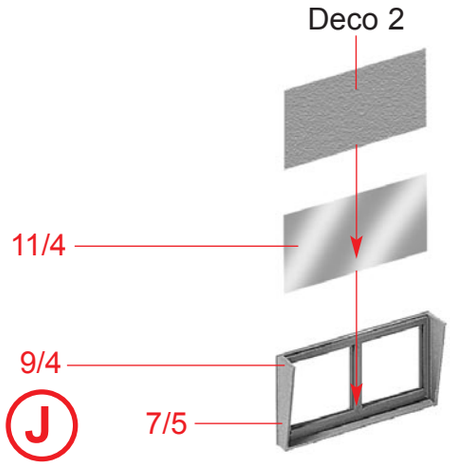
Deco 2
11/4
9/4
J
7/5

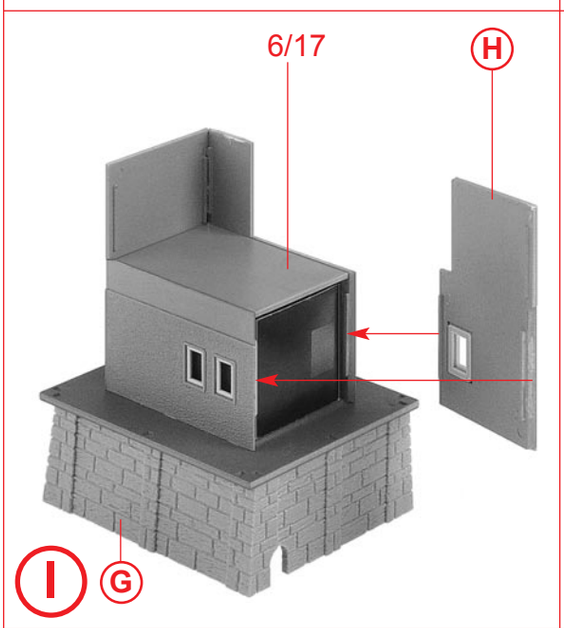
6/17
H
I
G

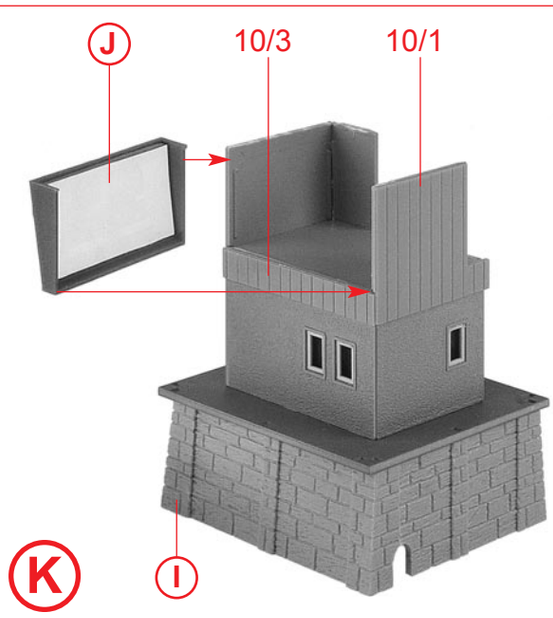
J
10/3
10/1
K
I

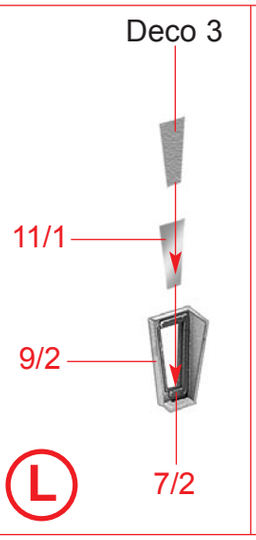
Deco 3
11/1
9/2
L
7/2

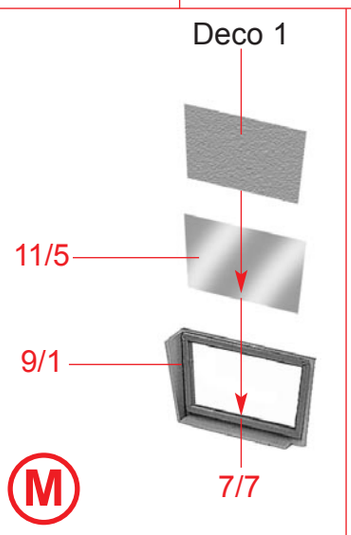
Deco 1
11/5
9/1
M
7/7

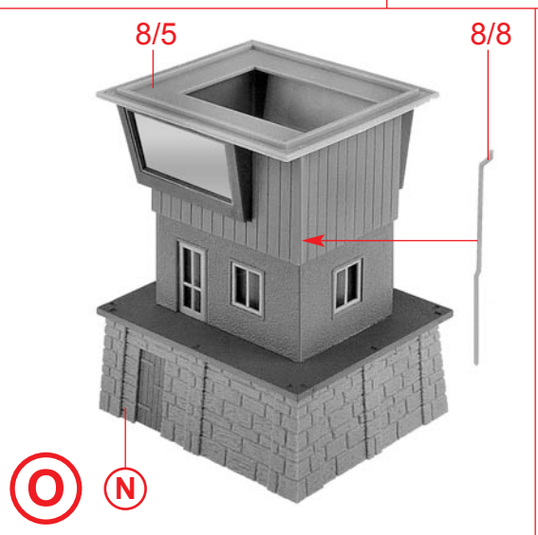
8/5
8/8
O
N

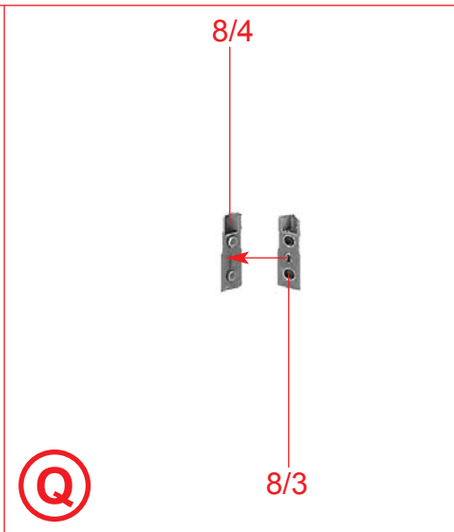
8/4
Q
8/3

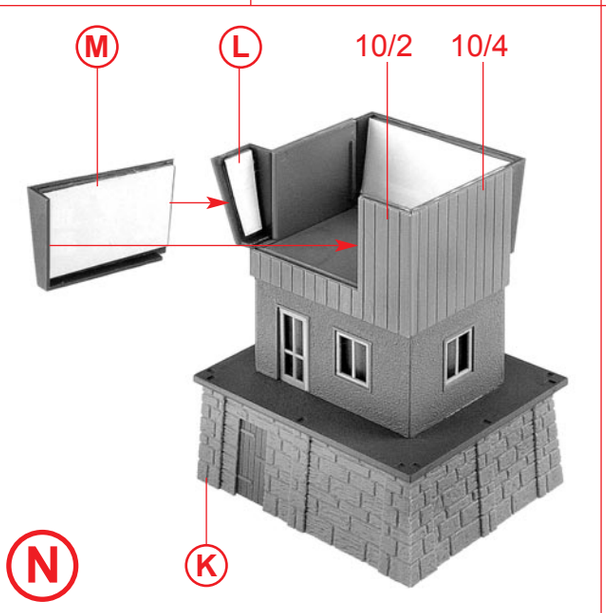
M
L
10/2
10/4
N
K

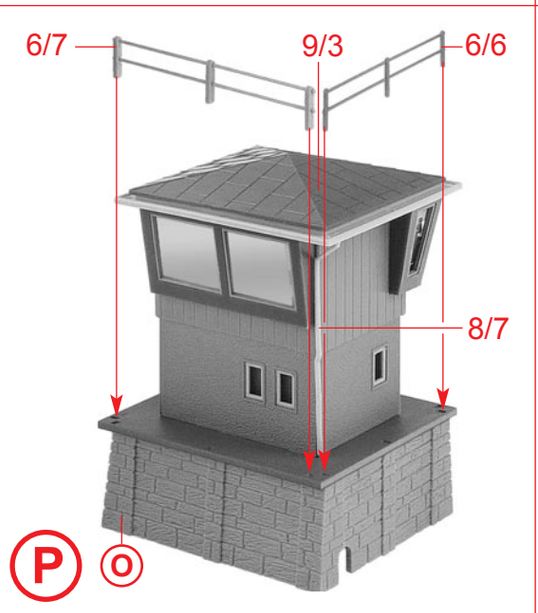
6/7
9/3
6/6
8/7
P
O

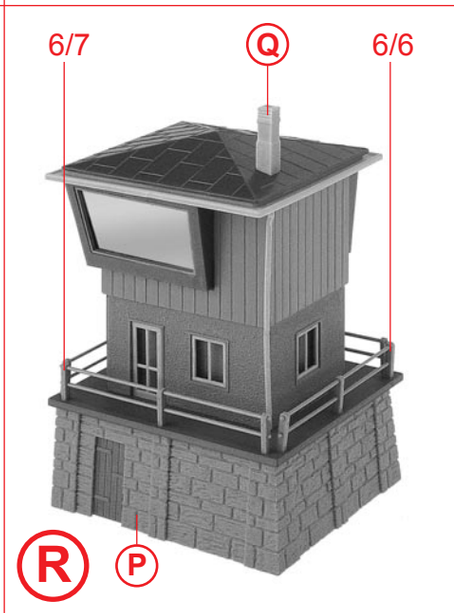
6/7
Q
6/6
R
P

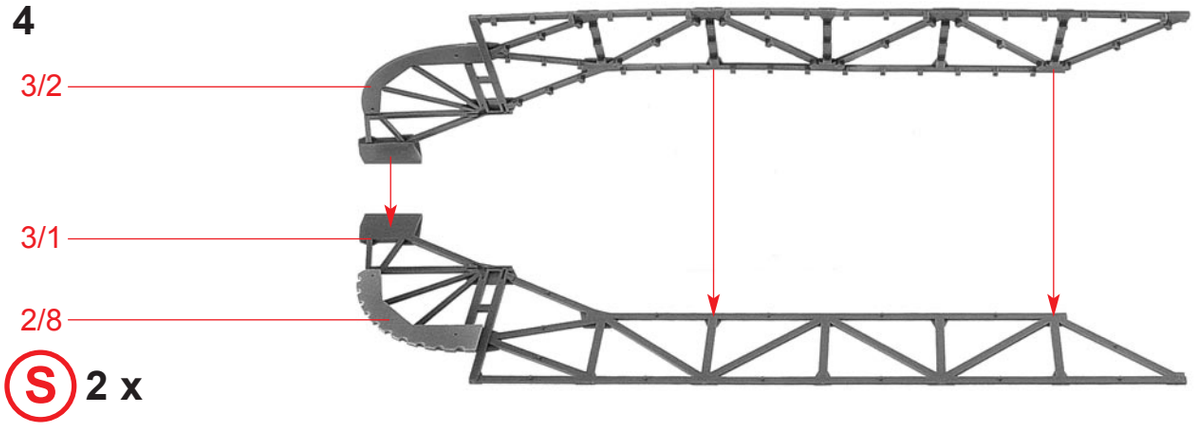

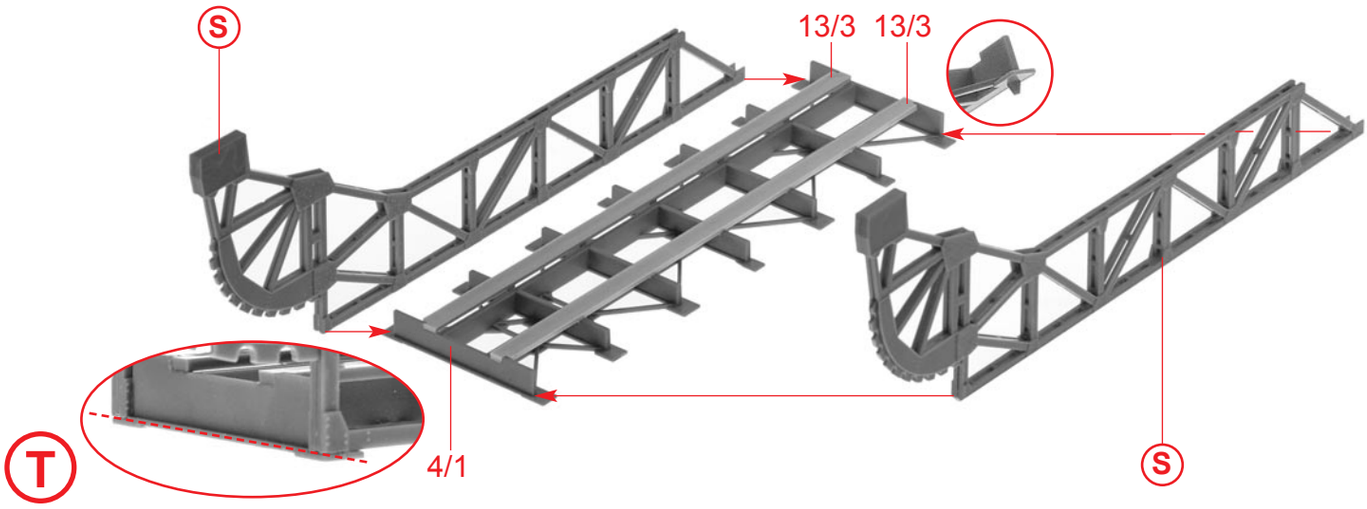

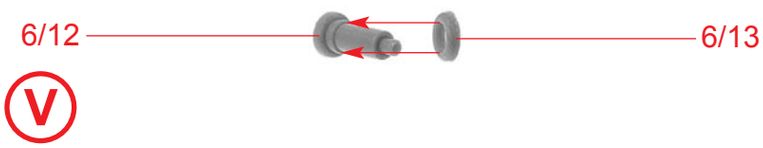

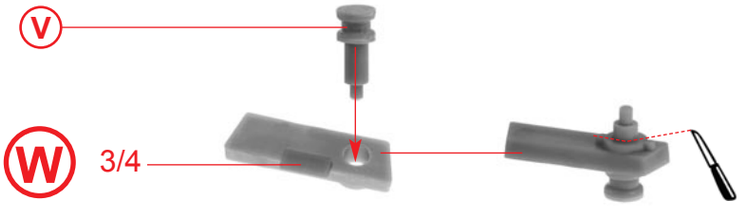

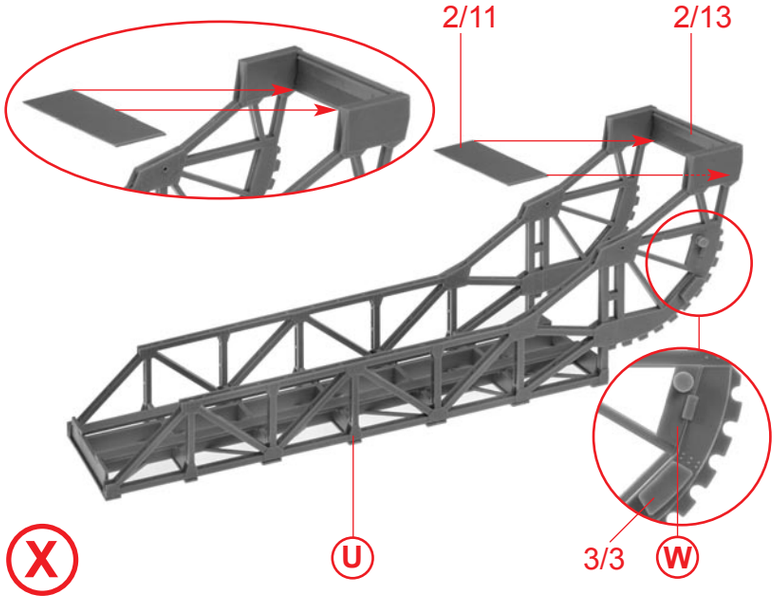

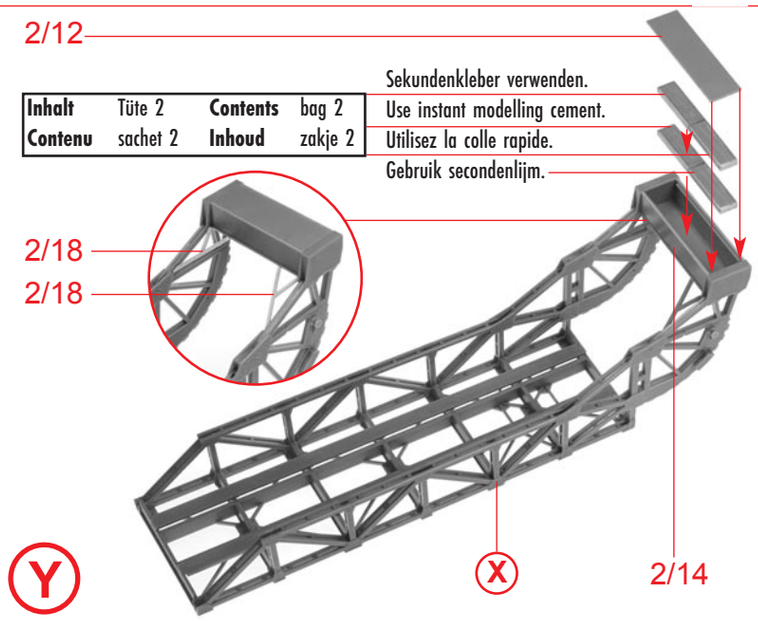

Inhalt	Tüte 2	**Contents**	bag 2
Contenu	sachet 2	**Inhoud**	zakje 2

Sekundenkleber verwenden.
Use instant modelling cement.
Utilisez la colle rapide.
Gebruik secondenlijm.

Sekundenkleber verwenden.
Use instant modelling cement.
Utilisez la colle rapide.
Gebruik secondenlijm.

Inhalt	Tüte 3	**Contents**	bag 3
Contenu	sachet 3	**Inhoud**	zakje 3

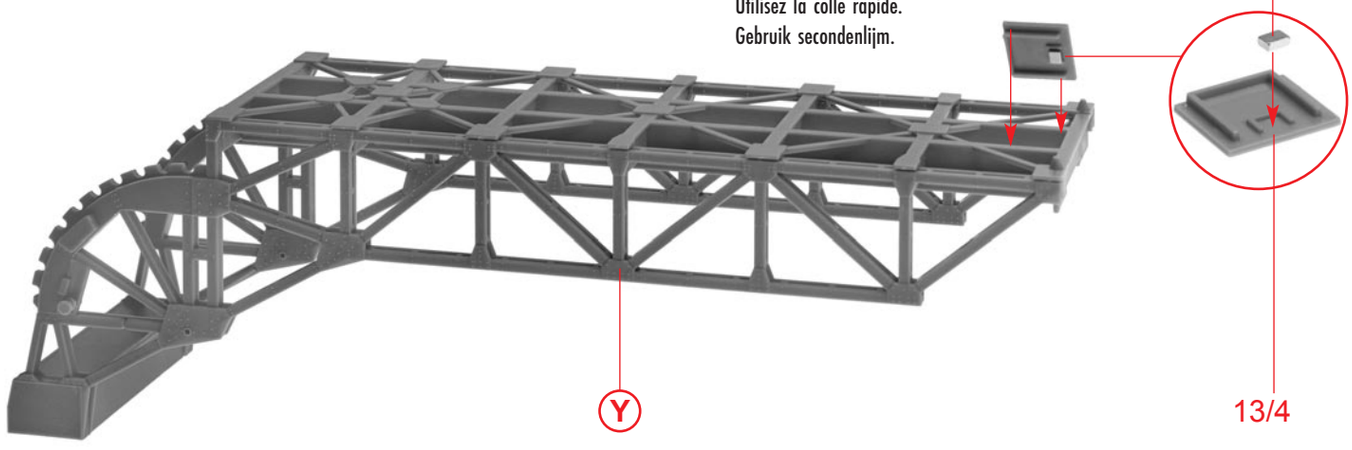

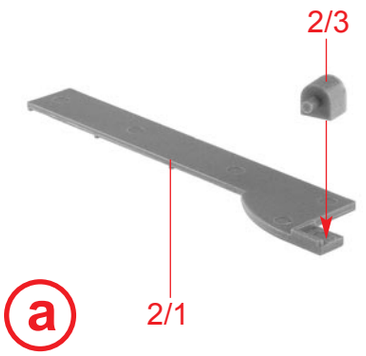

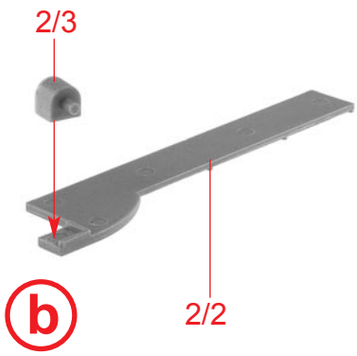

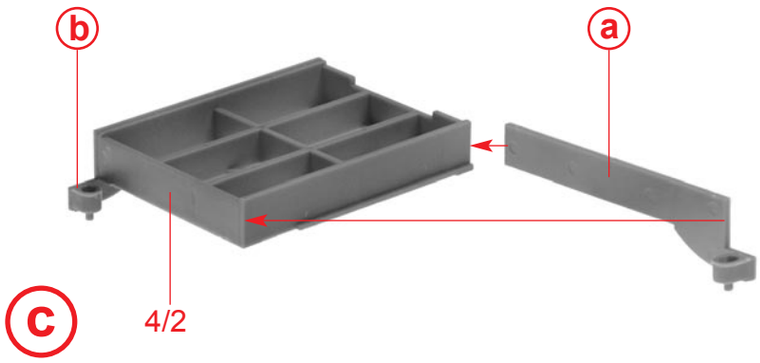

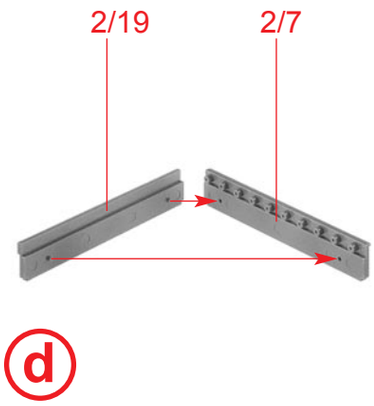

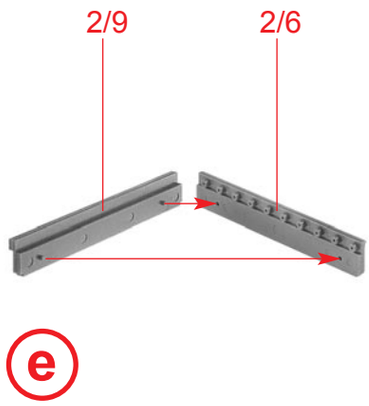

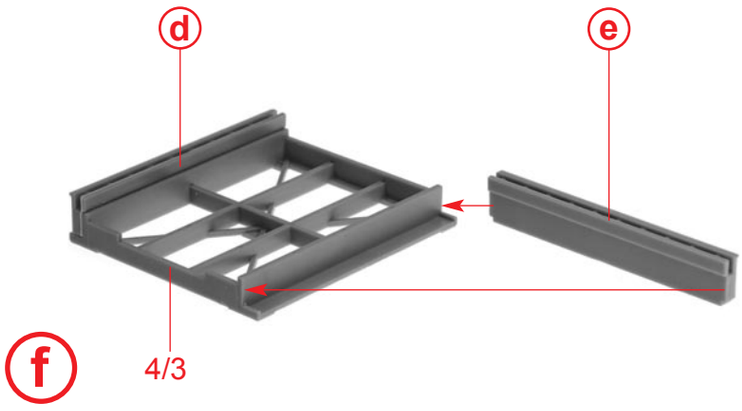

Inhalt	Tüte 1	**Contents**	bag 1
Contenu	sachet 1	**Inhoud**	zakje 1

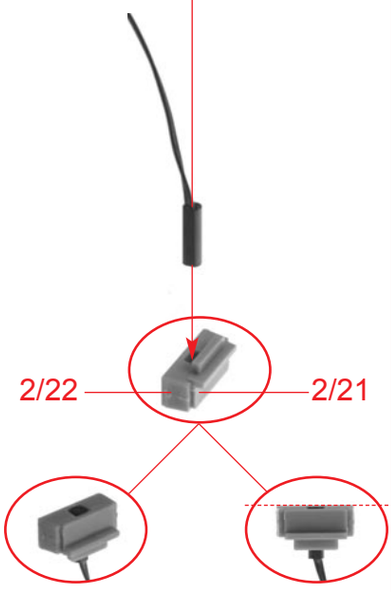

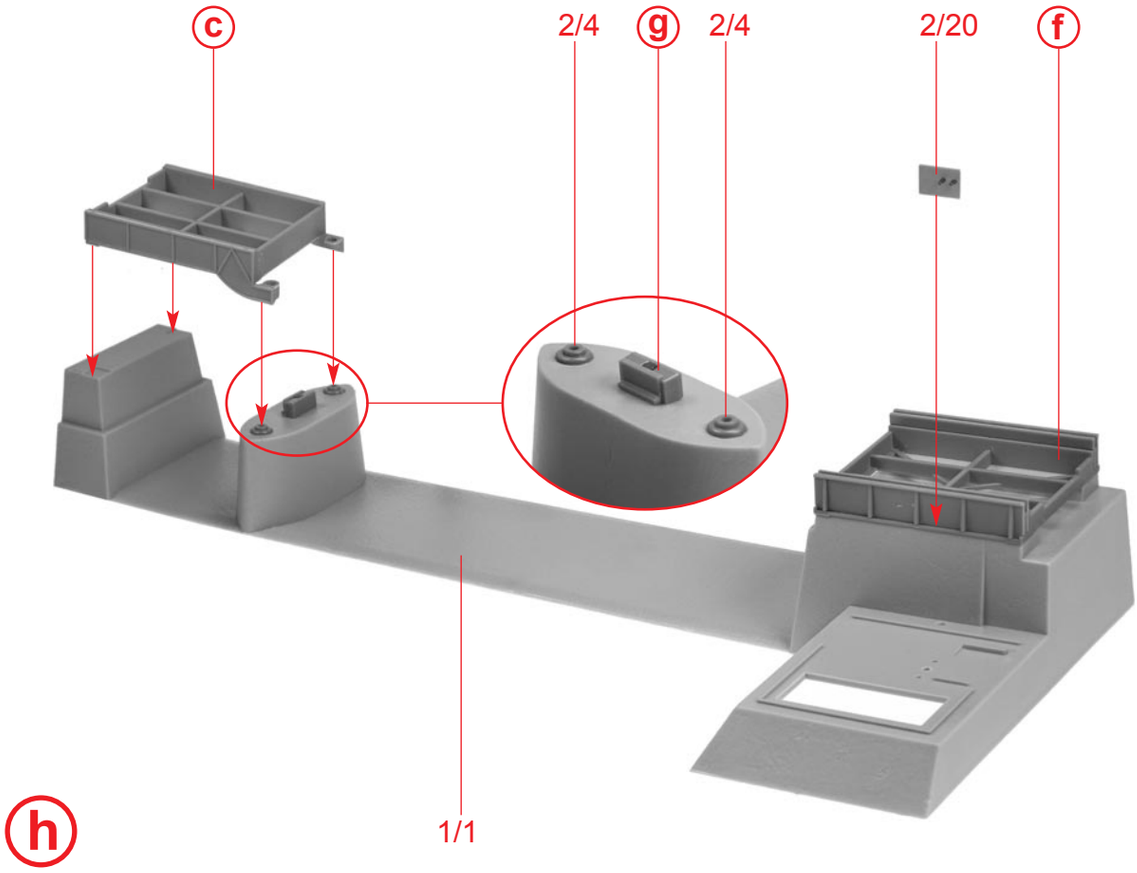

Inhalt	Tüte 1	**Contents**	bag 1
Contenu	sachet 1	**Inhoud**	zakje 1

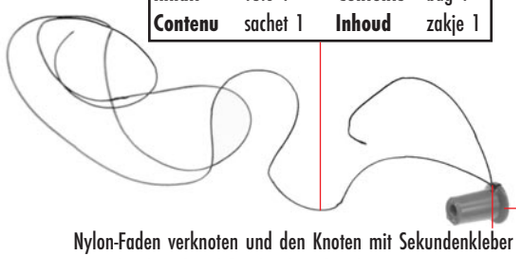

i

Nylon-Faden verknoten und den Knoten mit Sekundenkleber fixieren!
Knot the thread and fix the thread with instant cement!
Nouer le fil et renforcer le noed avec une goutte de colle rapide !
Garen vastknopen en de knoop met secondenlijm fixeren!

Inhalt	Tüte 1	**Contents**	bag 1
Contenu	sachet 1	**Inhoud**	zakje 1

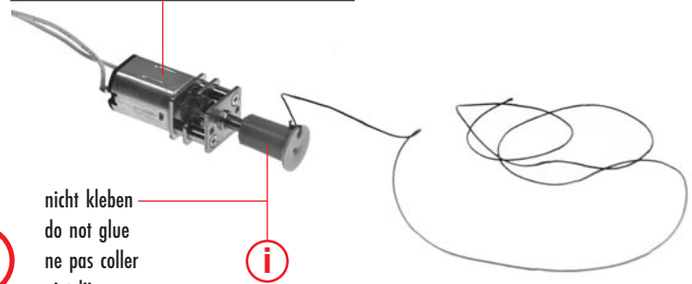

j

nicht kleben
do not glue
ne pas coller
niet lijmen

Inhalt	Tüte 1	**Contents**	bag 1
Contenu	sachet 1	**Inhoud**	zakje 1

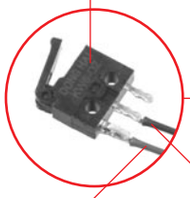

Sekundenkleber verwenden.
Use instant modelling cement.
Utilisez la colle rapide.
Gebruik secondenlijm.

Blaues Kabel verlöten!
Colder blue cable!
Câble bleu de soudure !
Soldeer blauwes kabel!

Rotes Kabel verlöten!
Colder red cable!
Câble rouge de soudure !
Soldeer roodes kabel!

Inhalt	Tüte 3	**Contents**	bag 3
Contenu	sachet 3	**Inhoud**	zakje 3

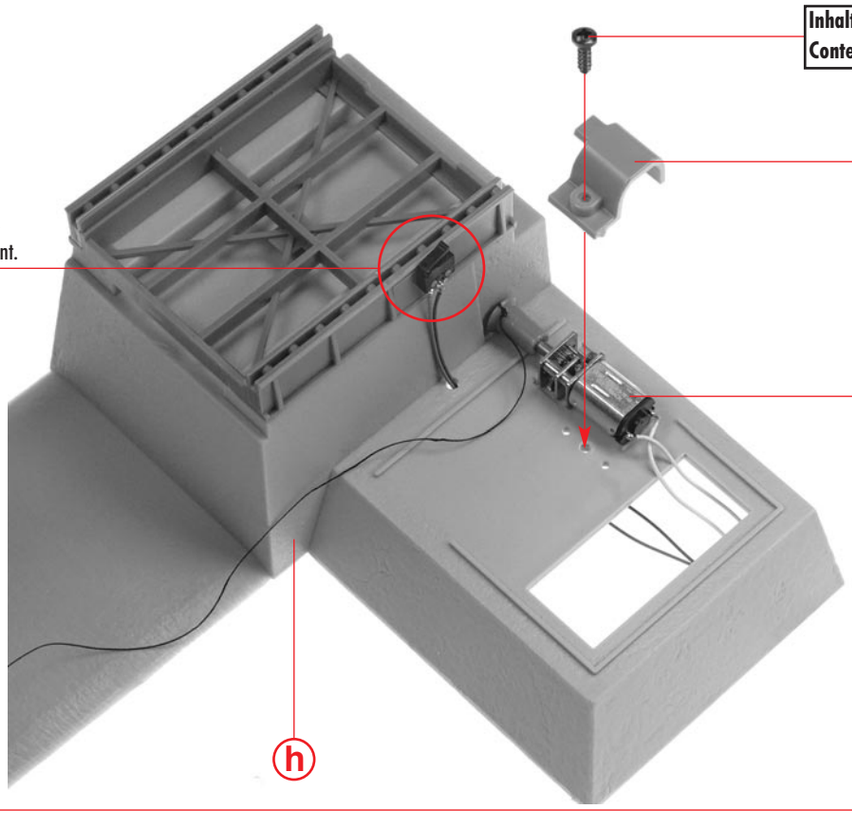

k

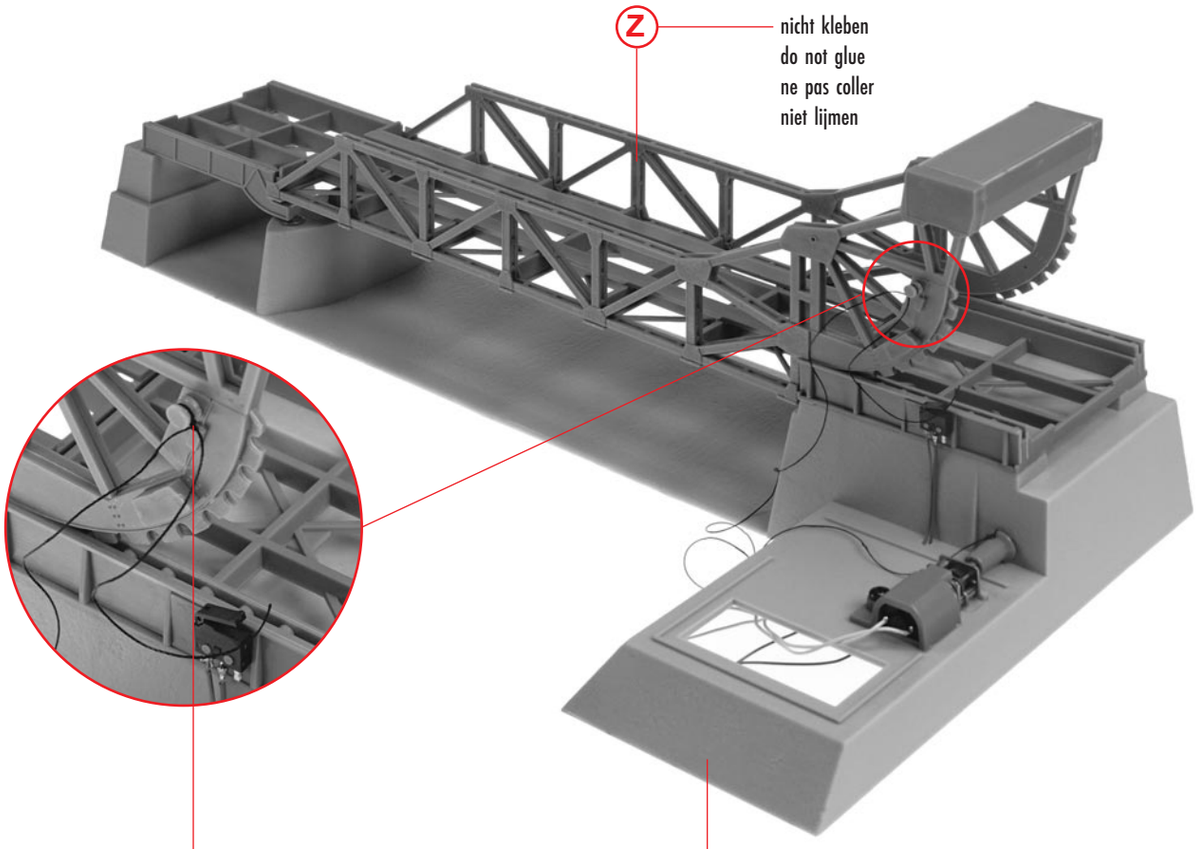

nicht kleben
do not glue
ne pas coller
niet lijmen

l

Nylon-Faden verknoten und den Knoten mit Sekundenkleber fixieren!
Knot the thread and fix the thread with instant cement!
Nouer le fil et renforcer le noed avec une goutte de colle rapide !
Garen vastknopen en de knoop met secondenlijm fixeren!

Anschluss: Alle Komponenten an die Steuerung anschließen (siehe Schaltplan). Stromanschluss für den Analogbetrieb: an 16 V Wechselspannung oder 12 V Gleichspannung.
Stromanschluss für den Digitalbetrieb: an Gleisspannung oder Programmiergleis (zum Ändern der CVs)
Bei Anschluss an die Gleisspannung darf die Steuerung nicht zusätzlich an den Transformator angeschlossen werden. Dadurch wird die Steuerung zerstört.
Startposition: Achtung! Vor dem Testen der Steuerung muss der Boden der Brücke eben auf der Platte stehen. Ansonsten besteht die Gefahr, dass der Endschalter vorne nicht richtig ausgelöst wird und die Brücke nicht richtig schließt. Den Boden am besten mit doppelseitigem Klebeband über die ganze Fläche auf einer ebenen Platte befestigen.
Das Brückenmittelteil muss unten aufliegen. Prüfen Sie, ob der Magnet vorne eingebaut ist. Prüfen Sie nun, ob der Reedsensor und der Microtaster an die Steuerung angeschlossen sind.
Bevor man die Steuerung startet, den Faden an der Brücke in die Finger nehmen und leicht spannen. Die Steuerung starten. Der Faden beginnt sich auf die Rolle zu wickeln.
Den Faden so führen, dass dieser möglichst nah am Kranz aufgewickelt wird.

Connection: Connect all components to the control unit (see wiring diagram). Power connection for analogue operation: to 16 V AC voltage or 12 V DC voltage.
Power connection for digital operation: to track voltage or programming track (for changing the CVs)
When connected to the track voltage, the control unit must not also be connected to the transformer. This will destroy the control unit.
Starting position: Caution! Before testing the control unit, the base of the bridge must be level on the plate. Otherwise there is a risk that the limit switch at the front will not be triggered correctly and the bridge will not close properly. It is best to fix the base to a flat plate using double-sided adhesive tape over the entire surface.
The centre section of the bridge must rest on the bottom. Check that the magnet is fitted at the front. Now check whether the reed sensor and the micro switch are connected to the control unit.
Before starting the control unit, take the thread at the bridge in your fingers and tension it slightly. Start the control unit. The thread begins to wind itself onto the reel.
Guide the thread so that it is wound as close as possible to the rim.

Effectuer le raccordement : Raccorder tous les composants à la commande (voir schéma électrique).
Raccordement électrique pour le mode analogique : à la tension alternative de 16 V ou à la tension continue de 12 V.
Raccordement électrique pour le mode numérique : à la tension de la voie ou à la voie de programmation (pour modifier les CV).
En cas de raccordement à la tension de la voie, la commande ne doit pas être raccordée en plus au transformateur. Cela détruirait la commande.
Position de départ : Attention ! Avant de tester la commande, le fond du pont doit être à niveau sur la plaque. Sinon, il y a un risque que l'interrupteur de fin de course à l'avant ne se déclenche pas correctement et que le pont ne se ferme pas correctement. Le mieux est de fixer le fond sur une plaque plane avec du ruban adhésif double face sur toute la surface.
La partie centrale du pont doit reposer sur le bas. Vérifier que l'aimant est bien installé à l'avant. Vérifier ensuite si le capteur Reed et le microbouton-poussoir sont raccordés à la commande.
Avant de démarrer la commande, prendre le fil dans les doigts au niveau du pont et le tendre légèrement. Démarrer la commande. Le fil commence à s'enrouler sur la bobine.
Guider le fil de manière à ce qu'il s'enroule le plus près possible de la couronne.

Aansluiting: Sluit alle componenten aan op de besturingseenheid (zie bedradingsschema). Voedingsaansluiting voor analoge werking: op 16 V wisselspanning of 12 V gelijkspanning.
Stroomaansluiting voor digitaal bedrijf: op railspanning of programmeerspoor (voor het wijzigen van de CV's).
Bij aansluiting op de baanspanning mag de besturingseenheid niet ook op de transformator worden aangesloten. Dit zal de besturing vernietigen.
Beginpositie: Let op! Voordat u de besturingseenheid test, moet de basis van de brug waterpas op de plaat staan. Anders bestaat het risico dat de eindschakelaar aan de voorkant niet correct wordt geactiveerd en de brug niet goed sluit. Je kunt de basis het beste op een vlakke plaat bevestigen met dubbelzijdig plakband over het hele oppervlak.
Het middelste deel van de brug moet op de bodem rusten. Controleer of de magneet aan de voorkant is gemonteerd.
Controleer nu of de reed-sensor en de microschakelaar zijn aangesloten op de besturingseenheid.
Voordat je de besturing start, neem je de draad bij de brug in je vingers en span je deze lichtjes aan. Start de besturing. De draad begint zich op de spoel te wikkelen.
Geleid de draad zo dat deze zo dicht mogelijk bij de rand wordt opgewikkeld.

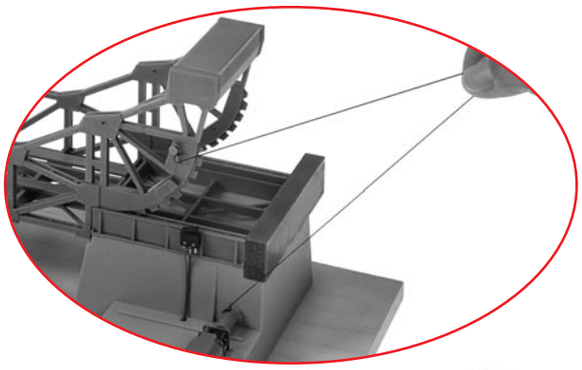

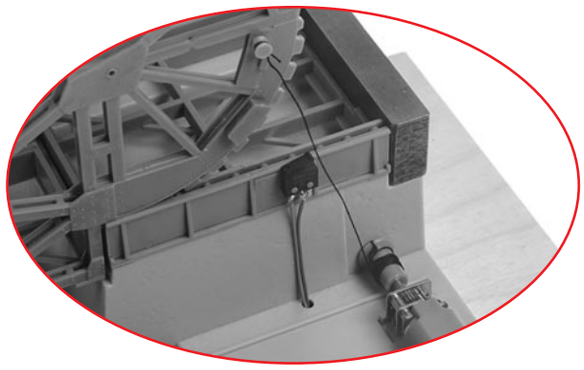

liegt nicht bei
not included
non jointe
niet bijgevoegd

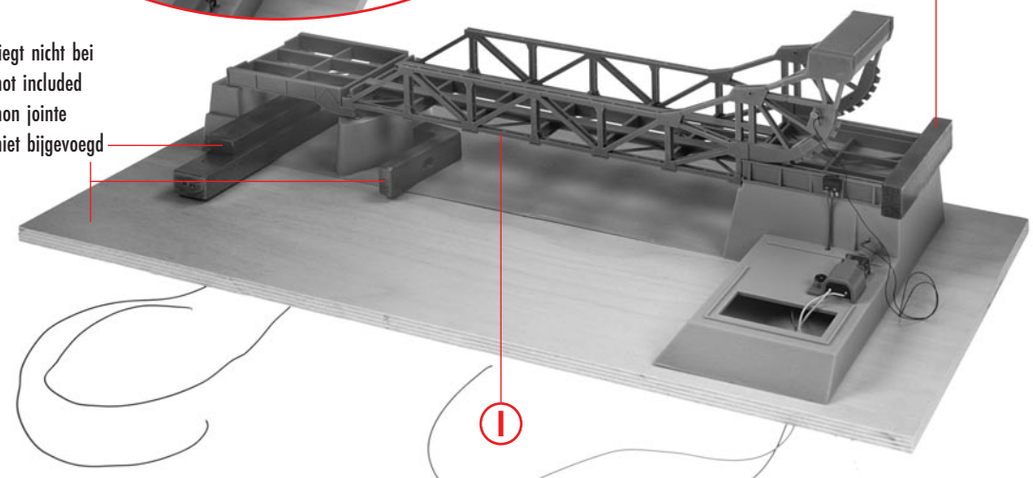

liegt nicht bei
not included
non jointe
niet bijgevoegd

Das Modell muss eben auf dem Untergrund aufliegen (z. B. mit Gewichten beschweren). Während des Probelaufs spannt sich der Faden, darauf achten, dass der Faden auf der Rolle nahe des Flansches aufgewickelt wird.
The model must lie flat on the surface (weigh it down with weights). During the test run, the thread stretches; make sure that the thread is wound onto the reel close to the flange.
Le modèle doit être posé à plat sur le support (le lester avec des poids). Pendant l'essai, le fil se tend, veiller à ce que le fil soit enroulé sur la bobine près du flasque.
Het model moet plat op het oppervlak liggen (verzwaar het met gewichten). Tijdens het proefdraaien rekt de draad uit; zorg ervoor dat de draad dicht bij de flens op de spoel wordt gewikkeld.

Start-Taster (Einzelbetrieb), liegt nicht bei
Start button (single operation), not included
Bouton de démarrage (fonctionnement individuel), non jointe
Startknop (enkele bediening), niet bijgevoegd

Rote Litze (Tüte 1), GND und Start kurz vebinden.
Briefly connect the red stranded wire (bag 1), GND and start.
Relier brièvement le fil rouge (sachet 1), GND et Start.
Sluit de rode gevlochten draad (zakje 1), GND en start kort aan.

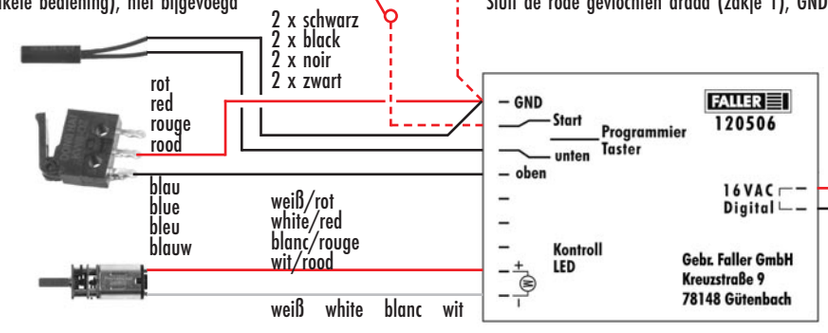

Art. Nr. 180641:
Trafo, liegt nicht bei
Trafo, not included
Trafo, non jointe
Trafo, niet bijgevoegd

Kabel an Schienen anlöten: die beigelegten Schienen bestehen aus Edelstahl. Die Stellen, an denen angelötet wird, mit Schleifpapier etwas anschleifen. Etwas Lötfett / Flußmittel an der Stelle auftragen. Die Stelle mit dem Lötkolben ausreichend erhitzen und das Kabel anlöten.
Solder the cables to the rails: The enclosed rails are made of stainless steel. Sand the areas to be soldered with sandpaper. Apply some soldering grease / flux to the area. Heat the area sufficiently with a soldering iron and solder the cable.
Souder les câbles aux rails : les rails fournis sont en acier inoxydable. Poncer légèrement les endroits à souder avec du papier abrasif. Appliquer un peu de graisse à souder / de flux à l'endroit concerné. Chauffer suffisamment l'endroit avec le fer à souder et souder le câble.
Soldeer de kabels aan de rails: De bijgeleverde rails zijn van roestvrij staal. Schuur de delen die gesoldeerd moeten worden met schuurpapier. Breng wat soldeervet/vloeimiddel aan op het gebied. Verwarm het gebied voldoende met een soldeerbout en soldeer de kabel.

Inhalt	Tüte 2	**Contents**	bag 2
Contenu	sachet 2	**Inhoud**	zakje 2

Inhalt	Tüte 1	**Contents**	bag 1
Contenu	sachet 1	**Inhoud**	zakje 1

Es liegen verschiedene Litzen (rot,schwarz, blau) bei, die je nach Gleissysteman gelötet und entsprechend angeschlossen werden können.
Various wires (red, black, blue) are included, which can be soldered and connected depending on the track system.
Différents fils (rouge, noir, bleu) sont fournis, qui peuvent être soudés et raccordés en fonction du système de voie.
Er worden verschillende draden (rood, zwart, blauw) meegeleverd, die afhankelijk van het railsysteem kunnen worden gesoldeerd en aangesloten.

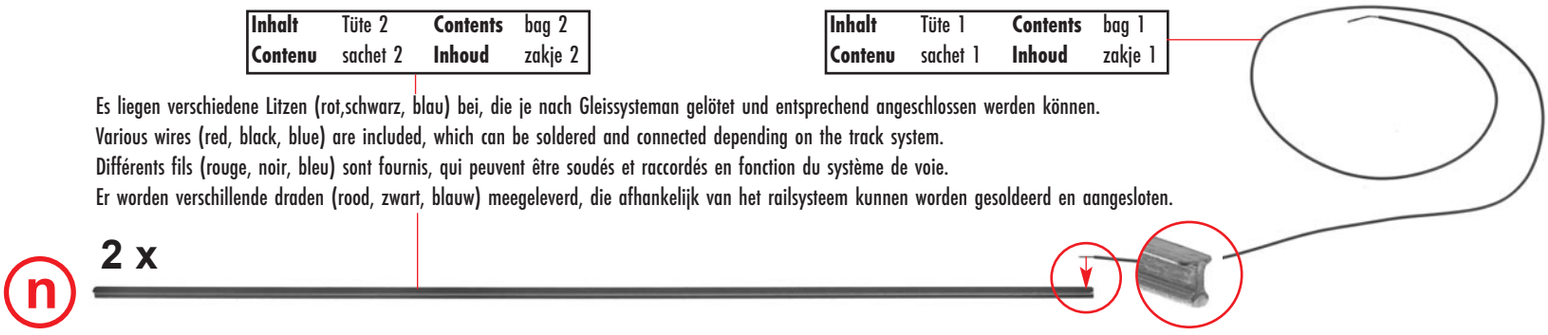

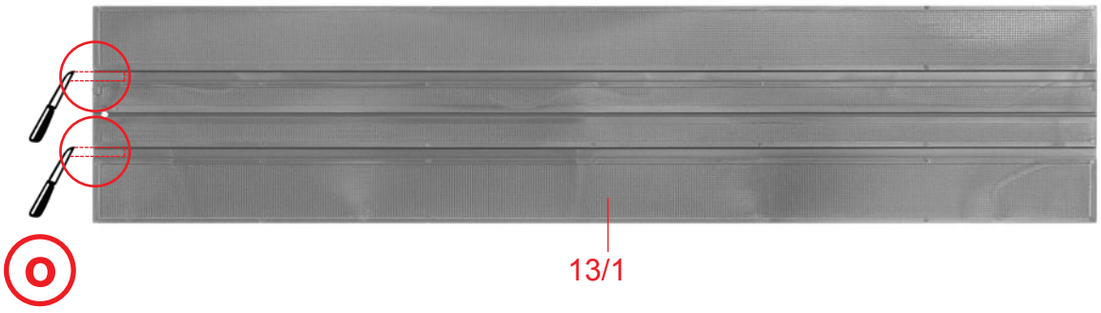

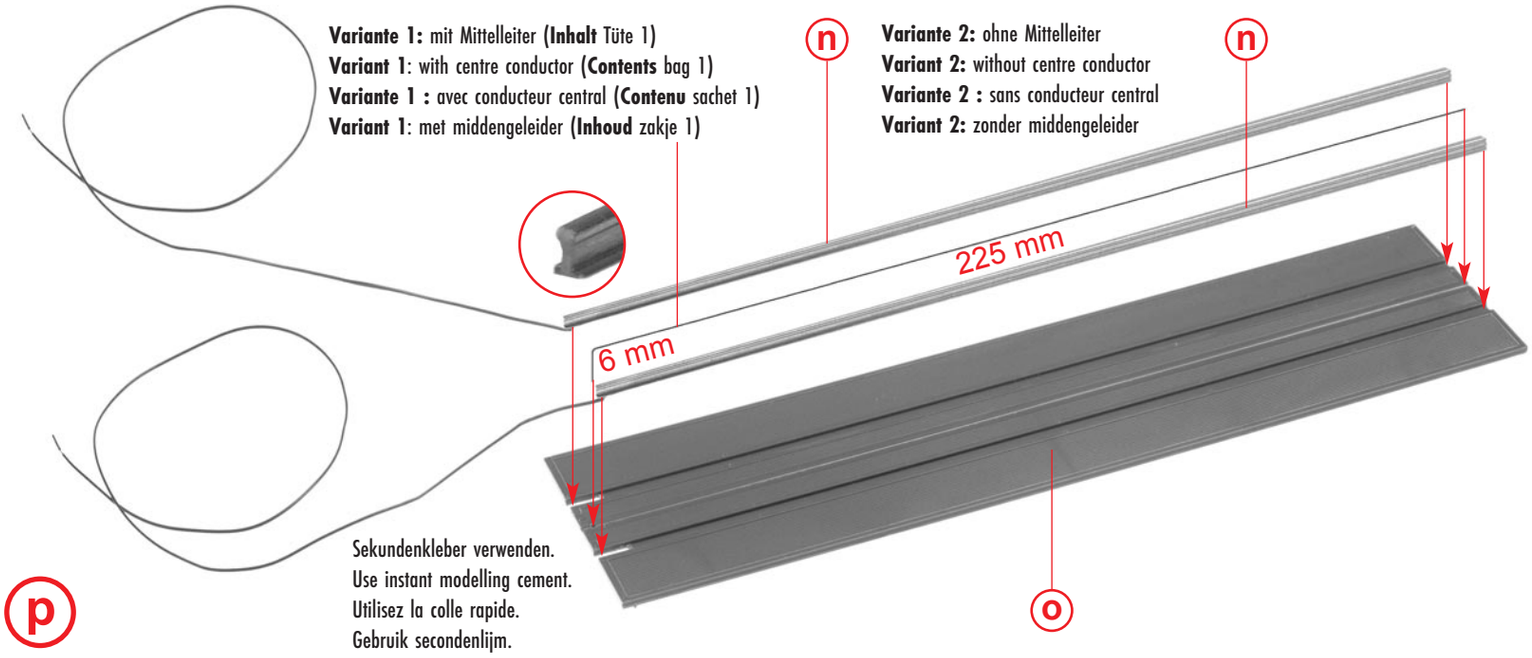

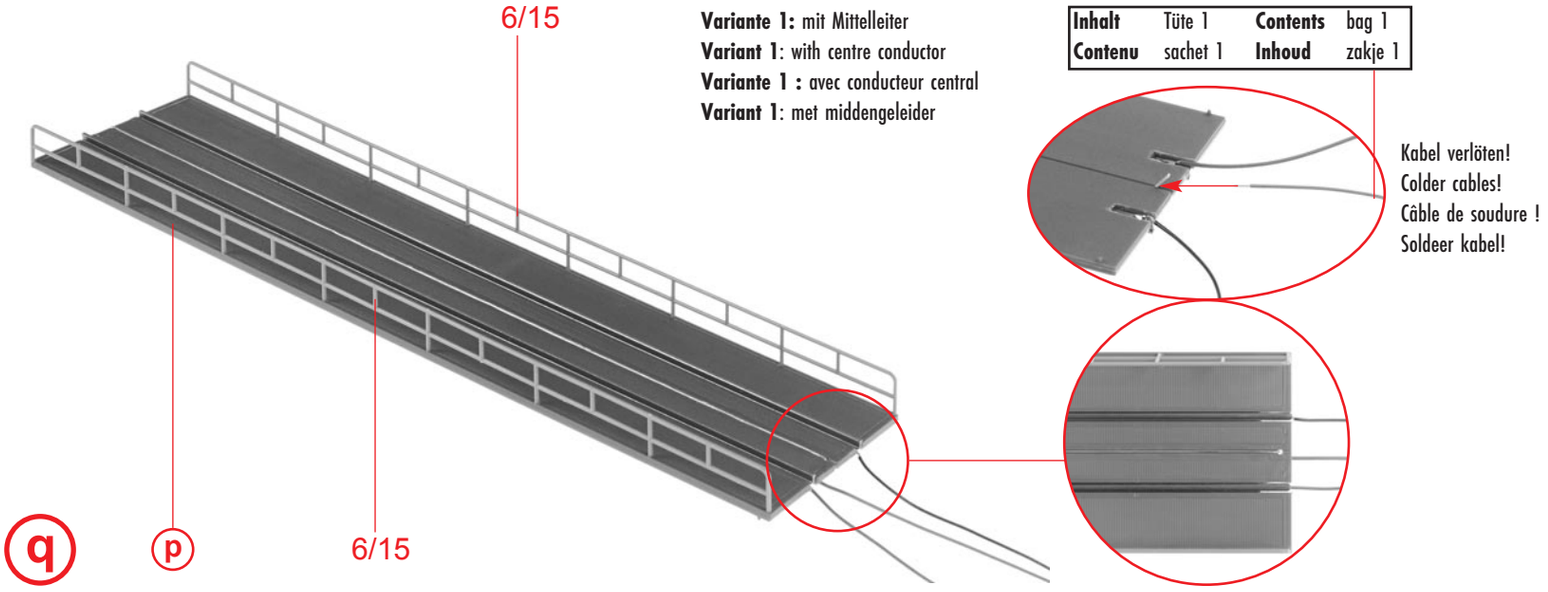

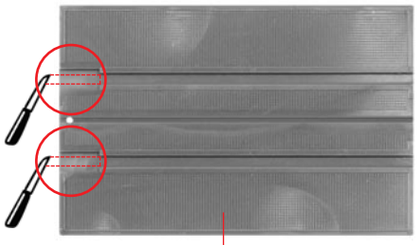

r 2 x 13/2

Variante 1: mit Mittelleiter
Variant 1: with centre conductor
Variante 1 : avec conducteur central
Variant 1: met middengeleider

Variante 2: ohne Mittelleiter
Variant 2: without centre conductor
Variante 2 : sans conducteur central
Variant 2: zonder middengeleider

Sekundenkleber verwenden.
Use instant modelling cement.
Utilisez la colle rapide.
Gebruik secondenlijm.

s 2 x

Inhalt	Tüte 2	**Contents**	bag 2
Contenu	sachet 2	**Inhoud**	zakje 2

Inhalt	Tüte 1	**Contents**	bag 1
Contenu	sachet 1	**Inhoud**	zakje 1

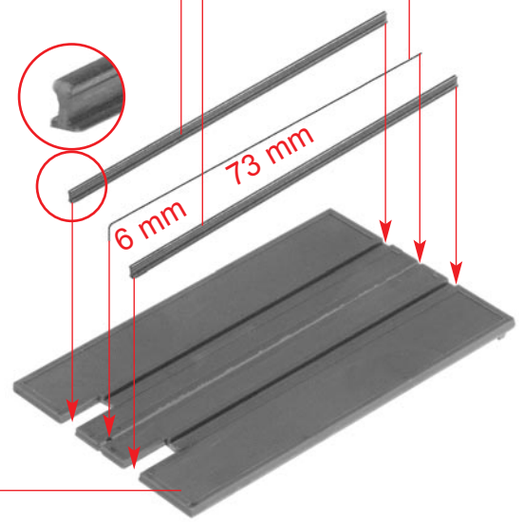

Inhalt	Tüte 1	**Contents**	bag 1
Contenu	sachet 1	**Inhoud**	zakje 1

Kabel verlöten!
Colder cables!

Câble de soudure !
Soldeer kabel!

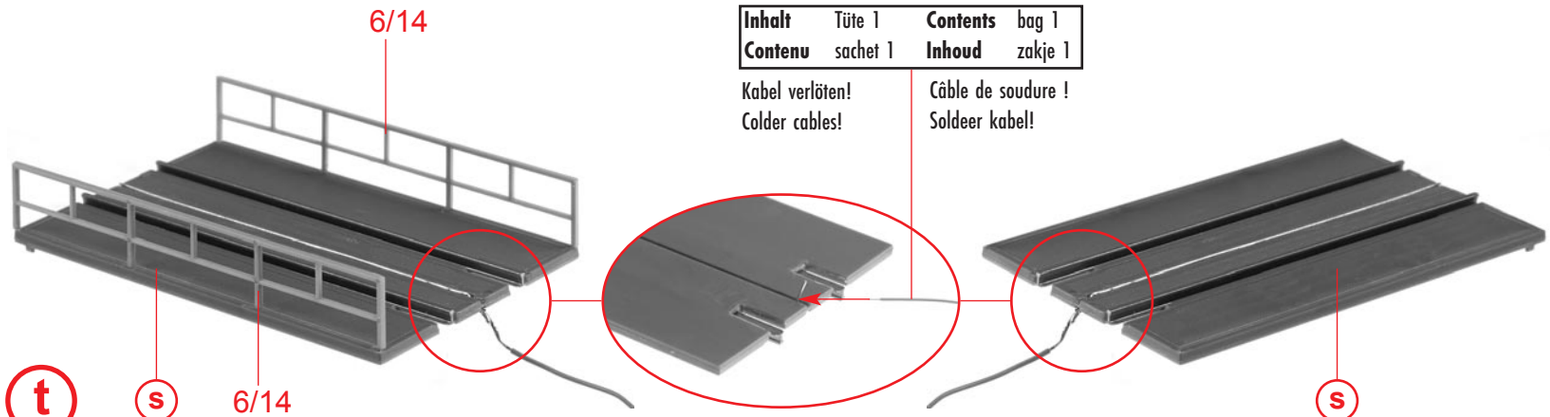

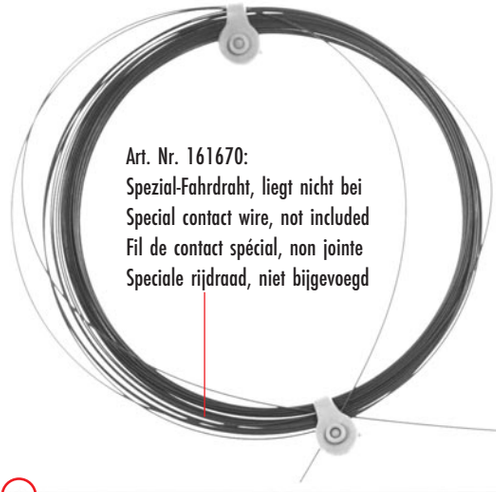

Art. Nr. 161670:
Spezial-Fahrdraht, liegt nicht bei
Special contact wire, not included
Fil de contact spécial, non jointe
Speciale rijdraad, niet bijgevoegd

Variante 3: FALLER Car System
Variant 3: FALLER Car System
Variante 3 : FALLER Car System
Variant 3: FALLER Car System

Sekundenkleber verwenden.
Use instant modelling cement.
Utilisez la colle rapide.
Gebruik secondenlijm.

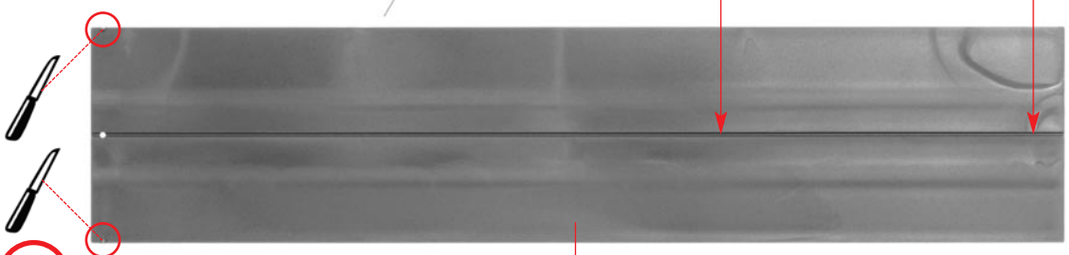

u 13/1

Art. Nr. 161670:
Spezial-Fahrdraht, liegt nicht bei
Special contact wire, not included
Fil de contact spécial, non jointe
Speciale rijdraad, niet bijgevoegd

Sekundenkleber verwenden.
Use instant modelling cement.
Utilisez la colle rapide.
Gebruik secondenlijm.

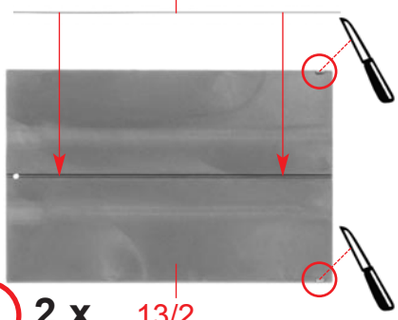

v 2 x 13/2

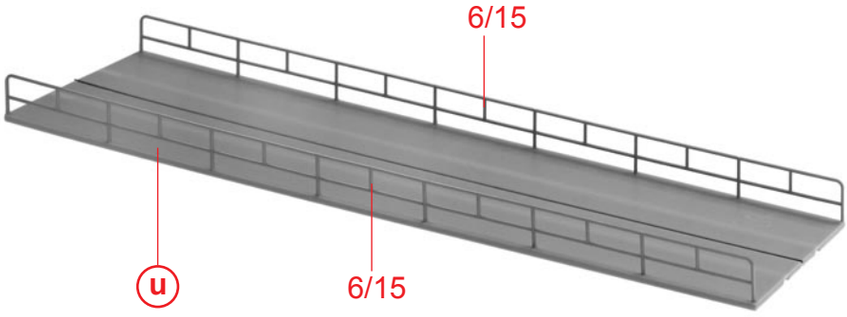

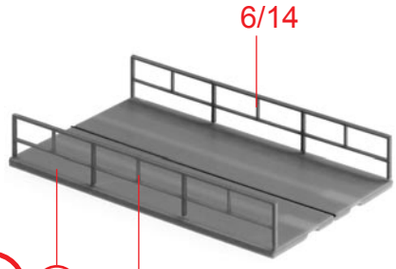

Es liegen verschiedene Litzen (rot,schwarz, blau) bei, die je nach Gleissysteman gelötet und entsprechend angeschlossen werden können.

Various wires (red, black, blue) are included, which can be soldered and connected depending on the track system.

Différents fils (rouge, noir, bleu) sont fournis, qui peuvent être soudés et raccordés en fonction du système de voie.

Er worden verschillende draden (rood, zwart, blauw) meegeleverd, die afhankelijk van het railsysteem kunnen worden gesoldeerd en aangesloten.

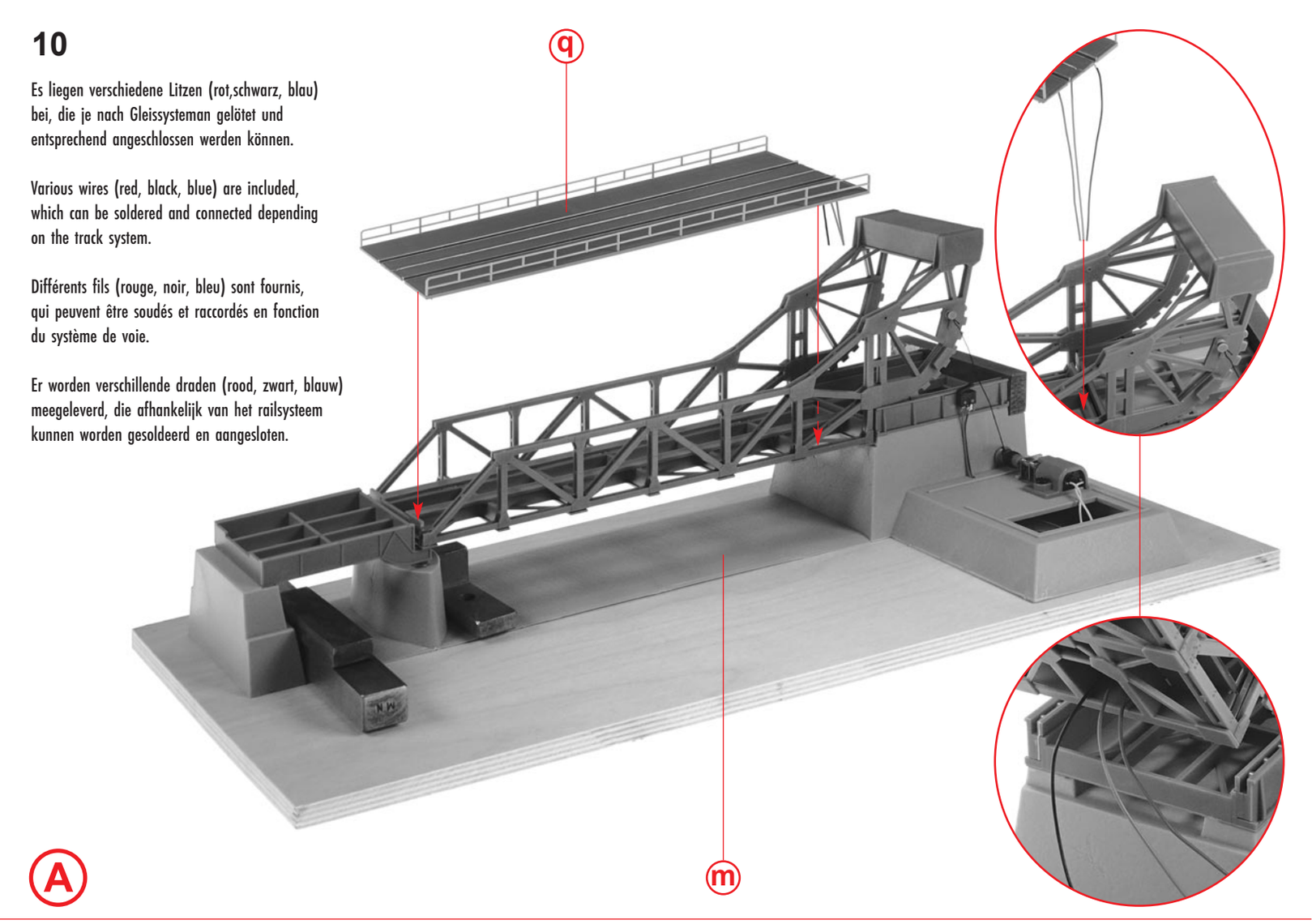

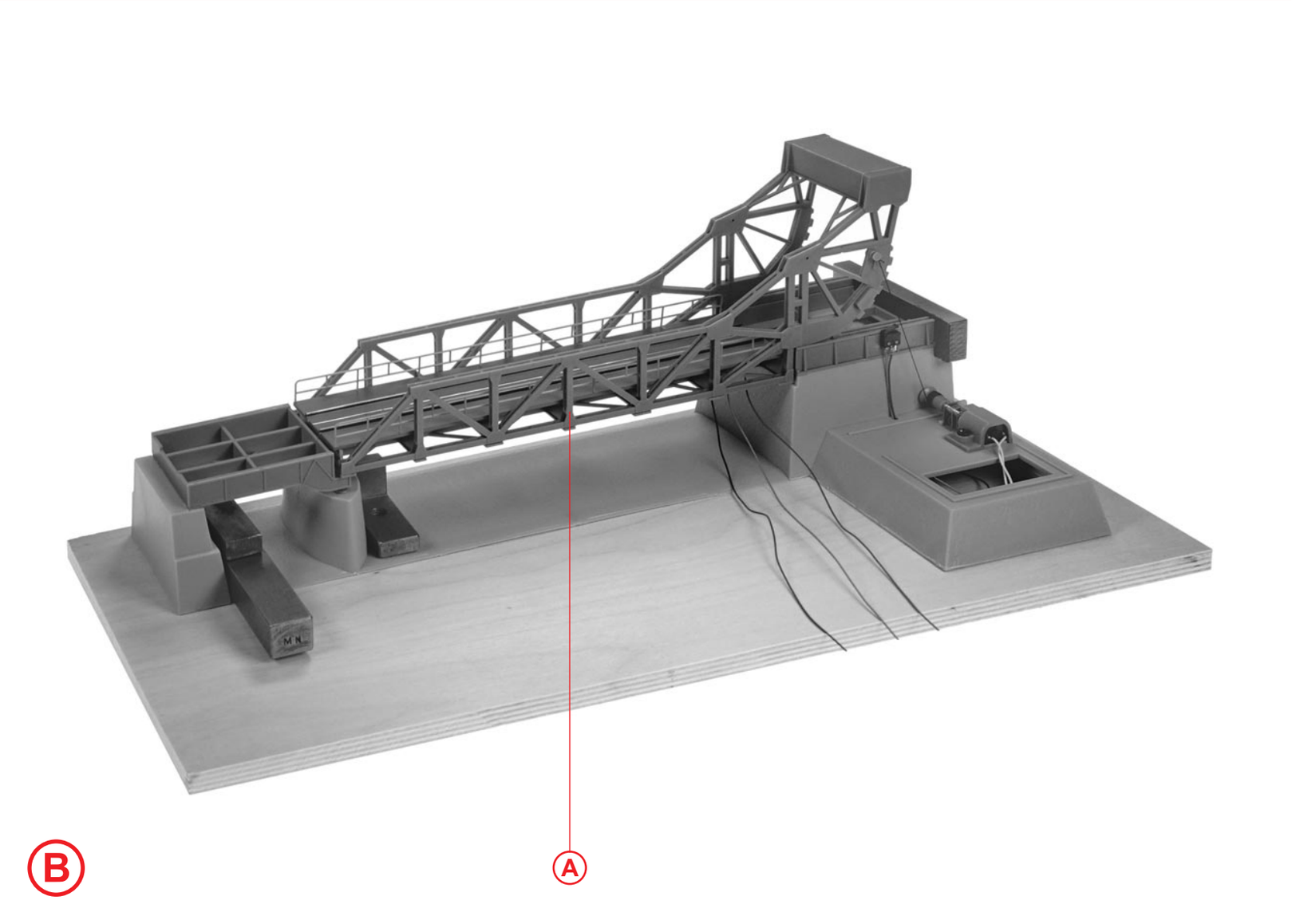

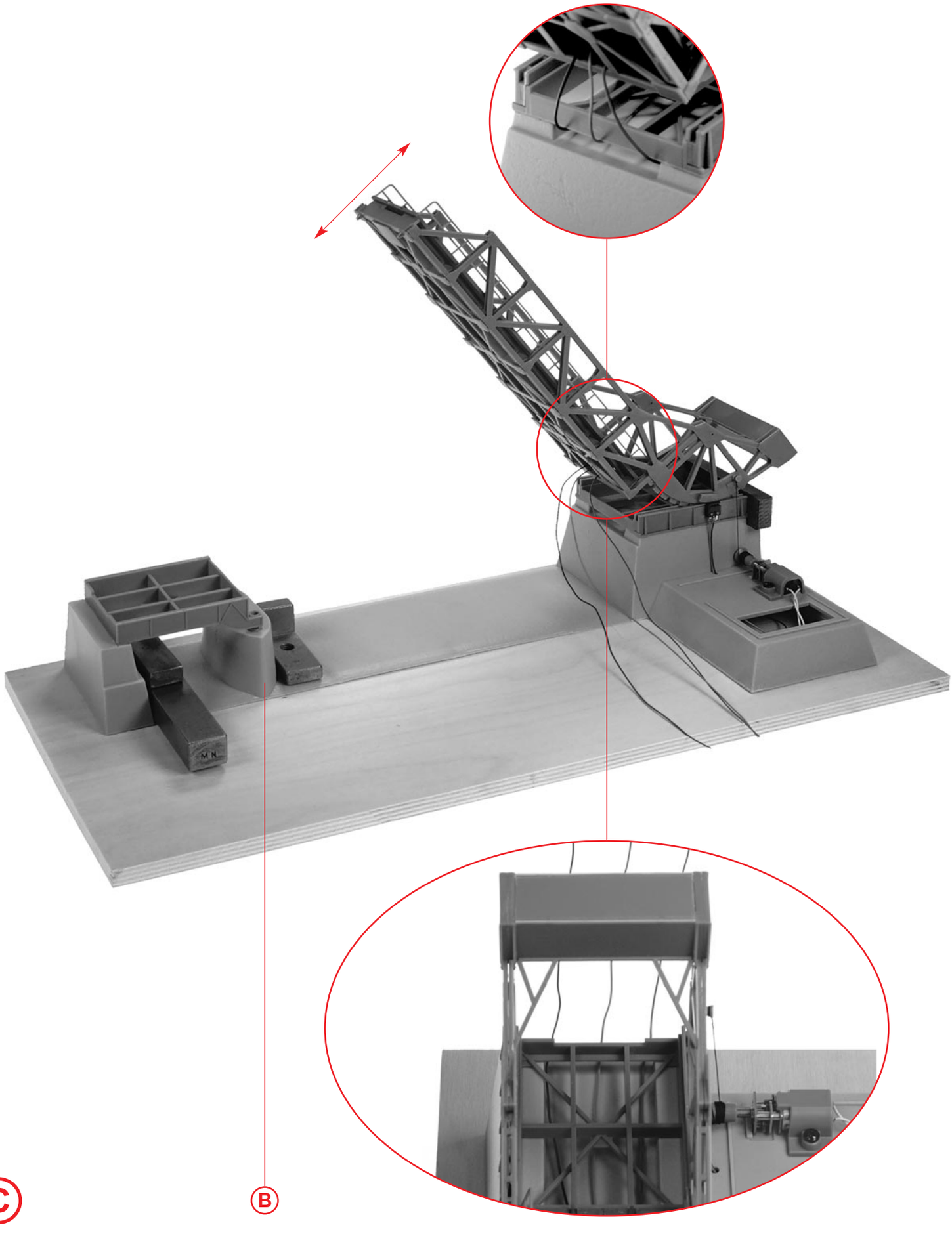
C
B

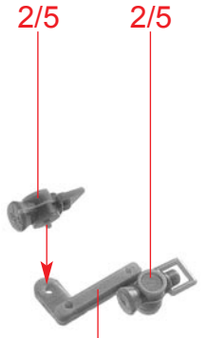

D 2 x 2/17

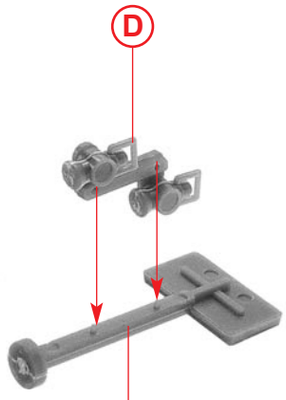

E 2 x 2/16

Variante

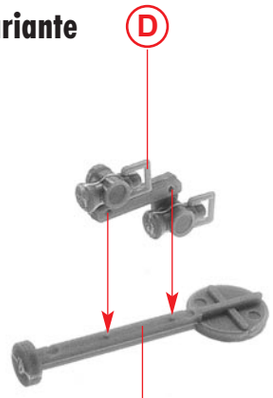

E 2 x 2/15

F

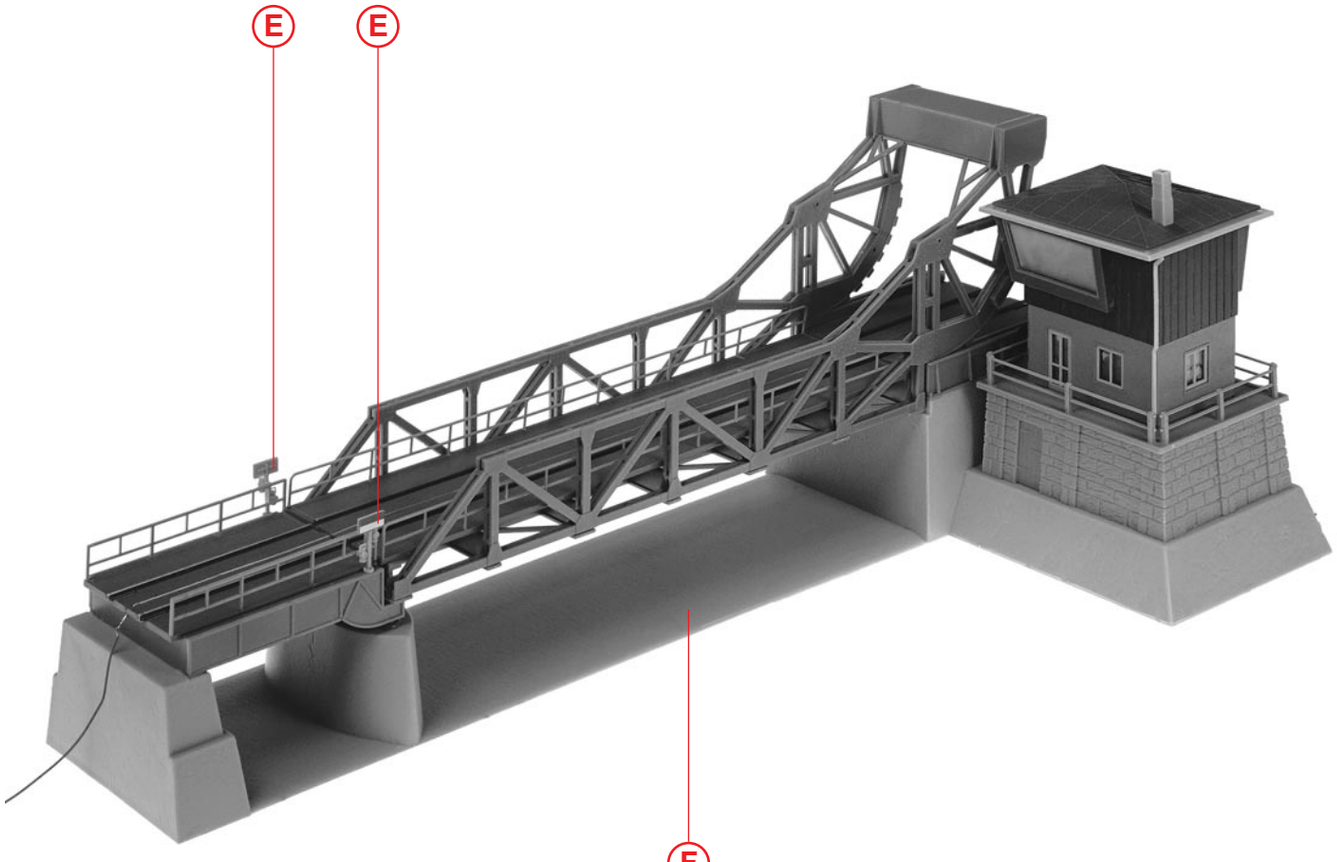

G

CV	Beschreibung	Standard	Bereich	Bemerkung
8	Herstellercode	85	–	
47	Weichenadresse HighByte	0	1 – 255	Für Adressen über 256
48	Weichenadresse LowByte	1	1 – 255	Für Adressen bis 255
50	Geschwindigkeit Hochfahrt	45	0 – 255	
53	Geschwindigkeit Rückfahrt	45	0 – 100	
54	Geschwindigkeit Nullfahrt	80	0 – 100	
77	Haltezeit oben, 0,5s Schritte	50	0 – 255	50 x 0,5s = 25s

Betrieb über Digitalzentrale:

An Gleisspannung anschließen. Das Modell fährt automatisch auf die Startposition.
Betätigen Sie nun die Weichenadresse 1 (voreingestellt in CV 48) und das Programm startet.
Oder ändern Sie die Weichenadresse mittels Tastenprogrammierung.

Tastenprogrammierung (Weichenadresse/Artikeladresse)

Der Programmiertaster auf der Steuerungsplatine kann nur im Ruhezustand (Brücke unten) benutzt werden!

Bei Programmierung im Motorola-Datenformat.

1. Taster kurz drücken (oberes Loch). Die LED (unteres Loch) blinkt 3 x.
2. Jetzt an der Digitalzentrale die gewünschte Weiche betätigen. Die LED blinkt 3 x und die Weichenadresse wurde übernommen. Die Steuerung bleibt im Motorola-Datenformat

Bei Programmierung im DCC-Datenformat.

1. Taster kurz drücken. Die LED blinkt 3 x. Taster erneut drücken. Die LED blinkt nochmal 3 x.
2. Jetzt an der Digitalzentrale die gewünschte Weiche betätigen. Die LED blinkt 3 x und die Weichenadresse wurde übernommen. Die Steuerung bleibt im DCC-Datenformat.

Wichtig:
Wurde die Steuerung per Tastenprogrammierung auf Motorola-Datenformat gesetzt, dann kann sie nicht über ein DCC Programmiergleis programmiert und gelesen werden.
Soll die Steuerung vom Motorola Datenformat wieder auf das DCC Datenformat zurückgesetzt werden, so muss die Steuerung zunächst per Tastenprogrammierung in den DCC Modus gebracht werden.

Hinweise allgemein:
Die CVs in der Tabelle sind nur im DCC-Datenformat am Programmiergleisausgang programmierbar.
LED blinkt schnell: Kurzschluss Motorausgang
Zurücksetzten auf Werkseinstellungen: Einen beliebigen Wert in CV8 programmieren.

CV	Description	Standard	Range	Comment
8	Manufacturer code	85	–	
47	Switch address HighByte	0	1 – 255	For addresses above 256
48	Turnout address LowByte	1	1 – 255	For addresses up to 255
50	Speed up	45	0 – 255	
53	Speed reverse	45	0 – 100	
54	Zero speed	80	0 – 100	
77	Hold time top, 0.5s steps	50	0 – 255	50 x 0.5s = 25s

Operation via digital control centre:

Connect to track voltage. The model automatically moves to the start position.
Now press turnout address 1 (preset in CV 48) and the programme starts.
Or change the turnout address using key programming.

Button programming (turnout address/item address)

The programming button on the control board can only be used in the idle state (bridge down)!

When programming in Motorola data format.

1. Briefly press the button (upper hole). The LED (bottom hole) flashes 3 times.
2. Now activate the desired points on the digital control centre. The LED flashes 3 times and the turnout address has been accepted. The control unit remains in Motorola data format.

When programming in DCC data format.

1. Briefly press the button. The LED flashes 3 times. Press the button again. The LED flashes 3 times again.
2. Now press the desired turnout on the digital control centre. The LED flashes 3 times and the turnout address has been accepted. The control unit remains in DCC data format.

Important:
If the control unit has been set to Motorola data format by key programming, it cannot be programmed and read via a DCC programming track.
If the control unit is to be reset from Motorola data format to DCC data format, the control unit must first be set to DCC mode using push-button programming.

General notes:
The CVs in the table can only be programmed in DCC data format at the programming track output.
LED flashes quickly: Short circuit motor output
Reset to factory settings: Programme any value in CV8.

CV	Description	Standard	Domaine	Remarque
8	Code fabricant	85	–	
47	Adresse d'aiguillage HighByte	0	1 – 255	Pour adresses supérieures à 256
48	Adresse d'aiguillage LowByte	1	1 – 255	Pour adresses jusqu'à 255
50	Vitesse de montée	45	0 – 255	
53	Vitesse de retour	45	0 – 100	
54	Vitesse de mise à zéro	80	0 – 100	
77	Temps de maintien en haut, 0,5s pas	50	0 – 255	50 x 0,5s = 25s

Fonctionnement via une centrale numérique :

Connecter à la tension de la voie. Le modèle se met automatiquement en position de départ.
Actionnez maintenant l'adresse d'aiguillage 1 (préréglée dans CV 48) et le programme démarre.
Vous pouvez également modifier l'adresse de l'aiguillage en programmant les touches.

Programmation par touches (adresse d'aiguillage/adresse d'article)

Le bouton de programmation sur la platine de commande ne peut être utilisé qu'à l'état de repos (pont en bas) !

En cas de programmation au format de données Motorola.

1. Appuyer brièvement sur le bouton (trou supérieur). La LED (trou du bas) clignote 3 fois.
2. Actionner maintenant l'aiguillage souhaité sur la centrale numérique. La LED clignote 3 x et l'adresse de l'aiguillage est prise en compte. La commande reste au format de données Motorola.

En cas de programmation au format de données DCC.

1. Appuyer brièvement sur le bouton. La LED clignote 3 fois. Appuyer à nouveau sur le bouton. La LED clignote à nouveau 3 x.
2. Actionner maintenant l'aiguillage souhaité sur la centrale numérique. La LED clignote 3 x et l'adresse de l'aiguillage est prise en compte. La commande reste au format de données DCC.

Important :
Si la commande a été mise au format de données Motorola par programmation des touches, elle ne peut pas être programmée et lue via une voie de programmation DCC.
Si la commande doit être réinitialisée du format de données Motorola au format de données DCC, elle doit d'abord être placée en mode DCC par programmation des touches.

Remarques d'ordre général :
Les CV du tableau ne sont programmables qu'au format de données DCC sur la sortie de la voie de programmation.
La LED clignote rapidement : court-circuit sortie moteur
Réinitialiser les réglages d'usine : Programmer une valeur quelconque dans CV8.

CV	Beschrijving	Standaard	Bereik	Opmerking
8	Code fabrikant	85	–	
47	Schakeladres HighByte	0	1 – 255	Voor adressen boven 256
48	Wisseladres LowByte	1	1 – 255	Voor adressen tot 255
50	Snelheid omhoog	45	0 – 255	
53	Snelheid achteruit	45	0 – 100	
54	Nulsnelheid	80	0 – 100	
77	Wachttijd boven, stappen van 0,5s	50	0 – 255	50 x 0,5s = 25s

Bediening via digitaal controlecentrum:

Aansluiten op baanspanning. Het model beweegt automatisch naar de startpositie.
Druk nu op wisseladres 1 (vooraf ingesteld in CV 48) en het programma start.
Of wijzig het wisseladres met behulp van toetsprogrammering.

Toetsenprogrammering (wisseladres/artikeladres)

De programmeertoets op de besturingsprintplaat kan alleen worden gebruikt in de ruststand (brug omlaag)!

Bij het programmeren in Motorola-gegevensformaat

1. Druk kort op de knop (bovenste gat). De LED (onderste gat) knippert 3 keer.
2. Activeer nu de gewenste punten op de digitale centrale. De LED knippert 3 keer en het wisseladres is geaccepteerd. De centrale blijft in Motorola dataformaat.

Bij programmering in DCC dataformaat

1. Druk kort op de knop. De LED knippert 3 keer. Druk nogmaals op de knop. De LED knippert weer 3 keer.
2. Druk nu op de gewenste wissel op de digitale centrale. De LED knippert 3 keer en het wisseladres is geaccepteerd. De centrale blijft in DCC data formaat.

Belangrijk:
Als de besturing via toetsprogrammering op Motorola-gegevensformaat is ingesteld, kan deze niet via een DCC-programmeerrail worden geprogrammeerd en uitgelezen.
Als de besturing moet worden teruggezet van Motorola-gegevensformaat naar DCC-gegevensformaat, moet de besturing eerst met een drukknopprogrammering in de DCC-modus worden gezet.

Algemene opmerkingen:
De CV's in de tabel kunnen alleen in DCC-gegevensformaat worden geprogrammeerd aan de programmeerspooruitgang.
LED knippert snel: Kortsluiting motoruitgang
Terugzetten naar fabrieksinstellingen: Programmeer een willekeurige waarde in CV8.